

ISO 9001
BUREAU VERITAS
Certification

COMUNIDAD DE PROPIETARIOS
C/ ILLESCAS Nº 80
MADRID

ASCENSORES Y OBRAS GLOBALS

WWW.ASCENSORESYOBRASGLOBALS.COM

Conforme a la normativa EN 81-70

CALIDAD DE SERVICIO
Cámaras de Comercio

ASCENSORES Y OBRAS GLOBALS
SERVICIOS
INTEGRALES COMUNIDADES S.L
CIF . B 86196060
FÁBRICA Y OFICINAS CENTRALES ESPAÑA
C/ DIAMANTE, N 17º 28343 VALDEMORO

ASCENSORES Y OBRAS GLOBALS

PRESUPUESTO Nº…2600237 **En Madrid 16 de Marzo de 2026**

COMUNIDAD DE PROPIETARIOS
PRESUPUESTO CESION COCINAS

C/ ILLESCAS Nº 80 **MADRID**

Estimados Sres:

ACREDITACION DE LA EMPRESA

1. **REGISTRO EN R.E.A.**
2. **SEGURO DE RESPONSABILIDAD CIVIL**
3. **SEGURO DE ACCIDENTES**
4. **SERVICIO DE PREVENCION AJENO**
5. **CERTIFICADOS CORRIENTE DE PAGO DE HACIENDA Y SEGURIDAD SOCIAL**

TODA ESTA DOCUMENTACION QUEDA A DISPOSICION DE LOS VECINOS

SOLUCIONES PARA EDIFICIOS SIN ASCENSOR

ASCENSORES Y OBRAS GLOBALS
SERVICIOS
INTEGRALES COMUNIDADES S.L
CIF . B 86196060
FABRICA Y OFOCINAS CENTRALES ESPAÑA
C/ DIAMANTE, N 17º 28343 VALDEMORO

ASCENSORES Y OBRAS GLOBALS

SOLUCIONES PARA EDIFICIOS SIN ASCENSOR



FLEXIBILIDAD.
El objetivo de GLOBALS es adaptar en cualquier edificio nuestros productos, ofreciendo la mejor solución posible a cada caso concreto, eliminando cualquier tipo de barrera arquitectónica y garantizando la mejor solución en cada caso.

SEGURIDAD Y RAPIDEZ
Con nuestras estructuras metálicas prefabricadas los tiempos de obras y montajes se reducen en más de un 60% con respecto a un sistema constructivo tradicional. Consiguiendo cumplir las más estrictas normas de seguridad y salud.

RELACION CALIDAD –PRECIO
Contamos con una alta gama de productos de última generación, garantizando la fiabilidad de nuestros productos y una excelente calidad- precio

ASESORAMIENTO TÉCNICO Y DESARROLLO DE INGENIERIA
Nuestros técnicos evalúan cada caso, dando la mejor solución para ofrecer la opción ideal para la eliminación de las barreras arquitectónicas, con el menor impacto para el edificio. Y, por supuesto, cumpliendo con todos los requisitos legales en vigor. Contamos con las últimas tecnologías para el desarrollo de cualquier solución para cada edificio, sistemas informáticos que nos generan las distintas soluciones estructurales.

GARANTIA DE TODOS NUESTROS PRODUCTOS:
Todos nuestros productos tienen la homologación de los estamentos competentes y han pasado las pruebas de calidad exigidas en todo momento.

Sistema de Gestión Certificado ISO 9001 de la Calidad

AENOR Producto Certificado

FINANCIACION A MEDIDA
GLOBALS, proporciona soluciones a medida financiando hasta el 100% del total del proyecto, soluciones de cada comunidad y mediación con las distintas entidades garantizando la financiación de todos nuestros proyectos.

TLF . [redacted] / [redacted] / [redacted]

EMAIL. [redacted]

ASCENSORES Y OBRAS GLOBALS
SERVICIOS
INTEGRALES COMUNIDADES S.L
CIF . B 86196060
FABRICA Y OFICINAS CENTRALES ESPAÑA
C/ DIAMANTE, N 17º 28343 VALDEMORO

ASCENSORES Y OBRAS GLOBALS



TLF . [redacted]
EMA [redacted]

MANTENIMIENTO

PRECIO TODO RIESGO SERVICIO 24 h 95 + IVA

Incluida la línea telefónica inalámbrica trak con tarjeta

El personal cualificado de mantenimiento realizan

Una labor preventiva en todos nuestros

Ascensores alargando la vida útil del producto.

- **Mantenimiento multimarca**
- **Alta cualificación del personal de mantenimiento**
- **Seguimiento cualificado de todas las incidencias**
- **Índice de averías y tiempos de asistencia Mínimos**
- **Sensibilidad a las sugerencias del Cliente**
- **Atención personalizada del técnico de mantenimiento**
- **Sistema informático de gestión y comunicación que contrasta permanentemente la calidad del servicio prestado**

A través del servicio GLOBALS 24 horas, nuestros Clientes disponen de una asistencia de emergencias de manera permanente durante los 365 días al año...



ASCENSORES Y OBRAS GLOBALS
SERVICIOS
INTEGRALES COMUNIDADES S.L
CIF . B 86196060
FABRICA Y OFICINAS CENTRALES ESPAÑA
C/ DIAMANTE, N 17º 28343VALDEMORO

ASCENSORES Y OBRAS GLOBALS

ASCENSORES - Sin cuarto de Maquinas - Eléctricos Gearless

Nueva Normativa EN 81-20/ EN 81-50 /355-2024

ENERGY GLOBALS 220 W . ULTIMA GENERACION 450 kg 6 PERSONAS

Si tiene un enchufe tiene ascensor 1600 watios , consume como un eletrodomestico

Minimo consumo energetico maximo ahorro

Facilidad de instalación No necesita una instalación eléctrica específica.
Simplemente se conecta como si fuese
Un electrodoméstico a la red monofásica de 220V. Sólo precisa 1600 W de potencia para su funcionamiento.
Se ahorra en el contrato de la compañía en el término fijo de la factura



Características Principales Ascensor eléctrico

- Ascensor SIN CUARTO DE MÁQUINAS ECO EFICIENTE
- Carga útil 450 kg 6 personas
- 6 Paradas
- 1 Embarque
- Velocidad nominal hasta 1, m/s
- Sistema de tracción mochila
- Máquina Gearless reducida (peso aprox. 110 kg)
- Bajo consumo clase A (última generación) consumo de 1600 W 2.2 C V
- Variador de frecuencia
- Sistema de rescate automático maniobra S.A.I
- Maniobra universal
- Pulsadores anti vandálicos
- Cables de tracción de 6 mm
- Medidas de cabina mm de ancho 1250 x 1000 de fondo
- Medidas de hueco 1650 x 1750
- Foso mínimo de 200 a 1.200 mm
- Huida mínima 3.400 mm
- Maniobra abierta sin codificar, consola mantenimiento incluida en la maniobra.
- Mínimo nivel sonoro 32 DB(A) nivel de vibración a 0.75 mm/s
- Totalmente adaptable a las medidas requeridas
- Maniobra universal

ECO GLOBALS

ascensor eléctrico gearless
sin cuarto de máquinas

eco²lift

es un ascensor pensado especialmente para viviendas unifamiliares, reformas y edificios existentes. la optimización de la mecánica hace que su instalación sea posible en huecos muy reducidos. aún siendo su consumo el equivalente al de un electrodoméstico común, conseguimos prestaciones muy superiores a las de un ascensor hidráulico convencional.

si tienes un enchufe



230 vca (*)

tienes un ascensor



consumo
1.600 w

(*) opcional tensión trifásica 220 ó 380 v

Carga útil hasta 450 kg 6 personas
velocidad hasta 1m/s rescate automático
potencia motor 2.2 c.v consumo 1600 w

eco²lift



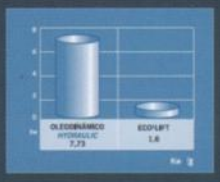





económico + ecológico

máquina gearless. motor síncrono de imanes permantentes.
cables de tracción especiales de 6 mm.
máxima adaptabilidad en hueco reducidos.
fácil instalación.
similar preparación de hueco al de un ascensor hidráulico

mínimo consumo energético y máximo ahorro:

eco2lift	1.600 w
hidráulico convencional	7.700 w

muy bajo nivel sonoro, por debajo de los 32 DB(A)
nivel de vibración inferior a 0,75 mm/s

sistema de rescate automático completo mediante SAI en caso de fallo eléctrico con desplazamiento de cabina a nivel más próximo y apertura de puertas automáticas. (OPCIONAL)

Máximo ahorro , logrando reducir la cuota de gastos anuales

www.noquierosubirescaleras.com

diseño



máquina gearless muy reducida



limitador bajo cabina por correa dentada

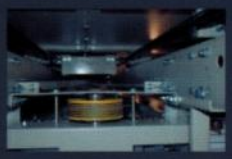

mecánica tracción 2:1



cabina modelo eros



cuadro de maniobra integral

medidas estándar

totalmente adaptable a las necesidades requeridas

medidas de hueco mínimas
1150 mm ancho x 1075 mm fondo
con puertas bus cabina y semiautomáticas rellano

huida mínima 3600 mm

foso 1200 mm
(posibilidad de 500 mm con excepción de norma para edificios existentes)

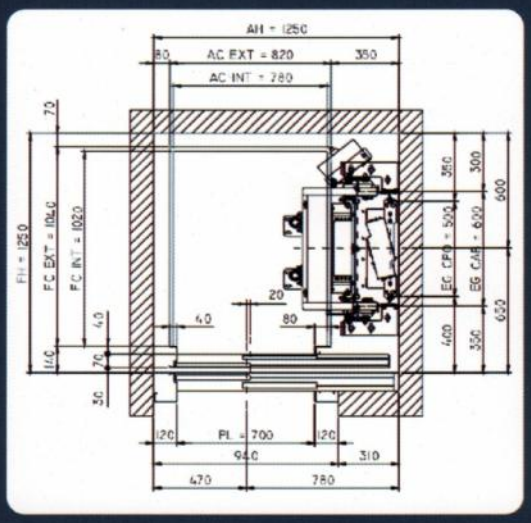

máxima calidad



alta tecnología



múltiples acabados



CAPÍTULO 01 MOVIMIENTO DE TIERRAS Y DEMOLICIONES

01.01 ud RETIRADA CERRAMIENTO DE TENDEDEROS

Levantado de cerramientos de tendederos de 1.85m de ancho x 2.5m de altura, formados por diversos cerramientos: fábrica de ladrillo de 1/2 pie en peto inferior, carpinterías de metal y vidrio, barandilllas metálicas, toldos y demás elementos existentes, incluso rejas, por medios manuales, i/ retirada de escombros a contenedor, transporte a vertedero, maquinaria auxiliar de obra, con medidas de protección colectivas y p.p. de medios auxiliares (montaje y desmontaje de andamios), y costes indirectos.

	11			11,00
				11,00

01.02 m2 LEVANTADO CARPINTERÍA EN MUROS C/MEDIOS MANUALES

Levantado de carpintería de cualquier tipo en muros, incluidos cercos, hojas y accesorios, por medios manuales, incluso limpieza y retirada de escombros a pie de carga, sin transporte a vertedero y con p.p. de medios auxiliares, sin medidas de protección colectivas. Según RD 105/2008 y NTE-ADD. Medición de superficie realmente ejecutada.

Puertas tendederos	11	0,78	2,10	18,02
Ventanas	11	0,32	1,20	4,22
Puerta salida al patio	1	0,80	2,10	1,68
Puertas armario de contadores	2	0,80	2,10	3,36
				27,28

01.03 m3 DEMOLICIÓN FÁBRICA LADRILLO C/COMPRESOR

Demolición de muros de fábrica de ladrillo de espesor variable, con compresor, para la apertura de accesos hasta el ascensor, apertura de muros en tendederos, etc.
Incluso apeos necesarios, corte previo con cortadora de disco limpieza y retirada de escombros a pie de carga, cin transporte al vertedero y con p.p. de medios auxiliares, medidas de protección colectivas y gastos indirectos. Según RD 105/2008 y NTE-ADD.

Apertura muro caja de escaleras. Pl. 1ª a 5ª	5	2,10	0,30	2,50	7,88
Apertura muro caja de escaleras. Pl. Bj.	1	3,00	0,30	2,50	2,25
Apertura muro fachada cocina-tendedero	11	2,75	0,30	2,50	22,69
	-11	0,70	0,30	2,10	-4,85
Divisiones entre tendederos	6	1,50	0,15	2,50	3,38
Armarios contadores en pl. Bj.	1	2,50	0,10	2,50	0,63
					31,98

01.04 m2 DEMOLICIÓN FORJADOS

Demolición en zona de tendederos de forjados de viguetas de hormigón armado, bovedillas cerámicas o de hormigón, incluyendo capa de compresión y pavimento, con medios manuales y mecánicos.
Incluso previo corte con radial de la zona a demoler, apeos necesarios para la demolición, limpieza y retirada de escombros a pie de carga, con transporte al vertedero y con p.p. de medios auxiliares, y medidas de protección colectivas. Según RD 105/2008 y NTE-ADD.

Zona tendederos Bj. a 5ª	6	2,15	1,50	19,35
Techo pl. 5ª	1	2,15	1,50	3,23
				22,58

01.05 m2 DESMONTAJE CUBIERTA

Desmontaje de cubierta en zona prevista para el hueco del ascensor, formada por cubrición de teja plana, soporte de tabiquillos palomeros y tablero cerámico, por medios manuales, incluso desmontaje de limas y canalones, limpieza y retirada de escombros a pie de carga, con transporte al vertedero y con p.p. de medios auxiliares, con medidas de protección colectivas. Según RD 105/2008 y NTE-ADD.

	1	2,15	1,50	3,23
				3,23

01.06 m LEVANTADO BAJANTES

Levantado de bajante de pluviales en patio, incluso carga y retirada de escombros, y transporte a vertedero. Según RD 105/2008.

	1		17,50	17,50
				17,50

01.07 m2 DEMOLICIÓN SOLERAS HORMIGÓN <15cm. C/COMPRESOR

Demolición de solera de hormigón en patio, para posterior excavación, con compresor, incluso limpieza y retirada de escombros a pie de carga, con transporte a vertedero, p.p. de medios auxiliares, y medidas de protección colectivas. Según RD 105/2008 y NTE-ADD.

Zona foso ascensor y zapatas	1	3,05	3,84		11,71
					11,71

01.08 m3 EXCAVACIÓN CIMENTACIÓN TERRENOS COMPACTOS C/MEDIOS MANUALES

Excavación para foso de ascensor y zapatas, en terrenos compactos, por medios manuales, con extracción de tierras a los bordes, incluyendo carga y transporte al vertedero y con p.p. de medios auxiliares. Incluso entibado provisional de las paredes de la excavación, en caso de que la consistencia del terreno lo haga necesario. Según CTE DB SE-C y NTE-ADZ.

Apertura hueco foso ascensor	1	2,15	2,15	1,30	6,01
Apertura para zapatas	2	1,00	1,00	1,30	2,60
					8,61

01.09 m2 COMPACTACIÓN TERRENO C/MEDIOS MECÁNICOS S/APORTE

Compactación de terrenos a cielo abierto, por medios mecánicos, sin aporte de tierras, incluso regado de los mismos, sin definir grado de compactación mínimo, y con p.p. de medios auxiliares. Según CTE DB-SE-C.

Fondo foso ascensor	1	2,15	2,15	4,62
Fondo zapatas	2	1,00	1,00	2,00
				6,62

CAPÍTULO 02 RED DE SANEAMIENTO

02.01 ud ARQUETA DE REGISTRO

Arqueta de registro de dimensiones adecuadas, construida con fábrica de ladrillo perforado tosco de 1/2 pie de espesor, recibido con mortero de cemento M-5, colocado sobre solera de hormigón en masa HM-20/B/40/I de 10 cm. de espesor, ligeramente armada con mallazo, enfoscada y bruñida por el interior con mortero de cemento M-15 redondeando ángulos, y con tapa hermética prefabricada, terminada y con p.p. de medios auxiliares, incluyendo la previa excavación, y el relleno perimetral posterior, según CTE DB-HS-5. Materiales con marcado CE y DdP (Declaración de prestaciones) según Reglamento (UE) 305/2011.

	2	2,00
		2,00

02.02 ud ARQUETA + SUMIDERO SIFÓNICO FUNDICIÓN 250x250 mm.

Arqueta sumidero sifónica, de 38x38x50 cm. de medidas interiores, construida con fábrica de ladrillo macizo tosco de 1/2 pie de espesor, recibido con mortero de cemento M-5, colocado sobre solera de hormigón en masa HM-20/B/40/I de 10 cm de espesor, enfoscada y bruñida por el interior con mortero de cemento M-15 redondeando ángulos. Incluso suministro y montaje de sumidero sifónico de fundición de 250x250 mm. con rejilla circular de fundición y con salida vertical de 110 mm. desaguando al itnerior de la arqueta, instalado y conexionado a la red general de desagüe, terminada y con p.p. de medios auxiliares, incluyendo la excavación y el relleno perimetral posterior, según CTE DB-HS-5. Materiales con marcado CE y DdP (Declaración de prestaciones) según Reglamento (UE) 305/2011.

	1	1,00
		1,00

02.03 m TUBO PVC ESTRUCTURADA JUNTA ELÁSTICA SN4 COLOR TEJA 125-160mm

Colector de saneamiento enterrado de PVC de pared estructurada de color teja y rigidez 4 kN/m2; con diámetro adecuado 125 a 160 mm., y de unión por junta elástica. Colocado en zanja, sobre una cama de arena de río de 10 cm. debidamente compactada y nivelada, relleno lateralmente y superiormente hasta 10 cm. por encima de la generatriz con la misma arena; compactando ésta hasta los riñones. Incluso p.p. de medios auxiliares, excavación y tapado posterior de las zanjas, s/ CTE-HS-5 y S/UNE-EN 1401-1:2009 y UNE-EN ISO 1452-2:2011.

	Conexión a la red. Estimado, según	1	5,00		5,00	plano de saneamiento
		1	3,85		3,85	
		2	1,00		2,00	
		1	1,85		1,85	
						12,70

02.04 m BAJANTE ALUMINIO LACADO D100 mm.

Bajante circular de aluminio lacado, de 100 mm de diámetro, con sistema de unión por remaches y sellado con silicona en los empalmes, conforme UNE-EN 612:2006 y UNE-EN 1396:2015. Totalmente instalada y conexionada, i/p.p. de piezas especiales, pequeño material y medios auxiliares. Conforme a CTE DB-HS-5. Materiales con marcado CE y DdP (Declaración de Prestaciones) según Reglamento (UE) 305/2011.

	2			17,50	35,00
					35,00

02.05 m CANALÓN PVC 160 mm.

Suministro y montaje de canalón de PVC liso en borde libre de cubierta de tendederos, de sección 160 mm. y con unión por encolado; colgado mediante abrazaderas metálicas, i/p.p. de piezas especiales en desvíos y medios auxiliares, totalmente instalado, y conectado a bajante.

	2	1,45			2,90
	2	1,00			2,00
					4,90

02.06 m CANALÓN VISTO CUADRADO. ALUMINIO DESARROLLO 450mm.

Canalón visto de chapa de aluminio lacado de 0,68 mm de espesor, de sección cuadrada, con un desarrollo de 450 mm, fijado al alero mediante soportes lacados colocados cada 50 cm, con una pendiente mínima de 0,5%, conforme UNE-EN 612:2006 y UNE-EN 1396:2015. Totalmente instalado, conexionado y probado, i/p.p. de piezas especiales y remates, soladuras, pequeño material y medios auxiliares. Conforme a CTE DB-HS-5. Materiales con marcado CE y DdP (Declaración de Prestaciones) según Reglamento (UE) 305/2011.

Canalón a nivel techo Pl. Bj. en cubierta sobre contadores	1	2,35			2,35
					2,35

CAPÍTULO 03 ESTRUCTURA

03.01 m3 HORMIGÓN LIMPIEZA HM-20/B/20/IIa VERTIDO MANUAL

Hormigón en masa HM-20/B/20/IIa, elaborado en central para limpieza y nivelado de fondos de cimentación, incluso vertido por medios manuales y colocación. Según normas EHE-08 y CTE DB-SE-C. Componentes del hormigón con marcado CE y DdP (Declaración de prestaciones) según reglamento (UE) 305/2011.

Foso ascensor	1	2,15	2,15	0,10	0,46
Zapatas	2	0,80	0,80	0,10	0,13
					0,59

03.02 m2 ENCOFRADO PERDIDO TABICÓN LADRILLO HUECO DOBLE

Encofrado perdido en cara exterior de losa y muros de foso del ascensor, formado por tabicón de ladrillo cerámico hueco doble 24x11,5x7 cm, recibido con mortero de cemento CEM II/B-P 32,5 N y arena de río de dosificación, tipo M-7,5, apoyado sobre el hormigón de limpieza. Parte proporcional de medios auxiliares. Según UNE-EN 998-2:2018, RC-16, NTE-PTL y CTE DB-SE-F, medido a cinta corrida.

	4	1,98	1,45		11,48
					11,48

03.03 m2 IMPERMEABILIZACIÓN LOSA Y MUROS FOSO C/ LÁMINA ASFÁLTICA

Impermeabilización de losa y muros del foso de ascensor por su cara externa, con mortero impermeable Sika-MonoTop - 107 Plue ES, aplicado en tres capas, según instrucciones del fabricante. Se aplicará sobre el hormigón de limpieza, y la cara interior del encofrado perdido de ladrillo, previamente al hormigonado de losa y muros del foso. Según UNE-EN 13707:2014, UNE-EN 13252:2017 y CTE DB-HS. Materiales con marcado CE y DdP (Declaración de prestaciones) según Reglamento (UE) 305/2011.

Superficie horizontal	1	1,98	1,98		3,92
Superficies verticales	4	1,98		1,45	11,48
					15,40

03.04 m3 HORMIGÓN ARMADO HA-25/B/20/IIa LOSA VERTIDO MANUAL

Losa de ascensor, construida con hormigón armado HA-25 N/mm2, consistencia plástica, Tmáx. 20 mm., para ambiente normal, elaborado en central en relleno de losa de cimentación, incluso armadura (según descripción en planos adjuntos), vertido por medios manuales, vibrado y colocado. Según normas EHE-08, NTE-CSL y CTE-SE-C. Componentes del hormigón con marcado CE y DdP (Declaración de prestaciones) según Reglamento (UE) 305/2011.

Cimentación foso	1	1,98	1,98	0,40	1,57
					1,57

03.05 ud PLACA ANCLAJE S275 25x25x1,5cm

Placa de anclaje de acero S275 en perfil plano, de dimensiones 25x25x1,5 cm. con cuatro garrotas de acero corrugado de 12 mm. de diámetro y 45 cm. de longitud total, soldadas, i/taladro central, colocada. Según UNE-EN 10025-1:2006, UNE-EN 1090-2:2019, CTE DB-SE-A y EAE. Acero con marcado CE y DdP (Declaración de prestaciones) según Reglamento (UE) 305/2011.

Placas arranque estructura ascensor	4				4,00
					4,00

03.06 m3 HORMIGÓN ARMADO HA-25/B/20/IIa MURO 2 CARAS 0,15 VERT. MANUAL

Formación de muros de fos de ascensor, construidos con hormigón armado HA-25N/mm2, consistencia blanda, Tmáx. 20 mm. para ambiente normal, elaborado en central, en muro de 15 cm. de espesor, incluso armadura (60 kg/m3), encofrado y desencofrado con tablero aglomerado por cara interior, vertido por medios manuales, vibrado y colocado. Según EHE-08, NTE-CCM y CTE DB-SE-C. Materiales con marcado CE y DdP (Declaración de prestaciones) según Reglamento Europeo (UE) 305/2011.

Muros foso	2	1,98	0,15	1,10	0,65
	2	1,68	0,15	1,10	0,55
					1,20

03.07 ud ZAPATA HORMIGÓN ARMADO HA-25 + PLACA

Unidad de zapata de dimensiones estimadas 100x100x60 cm. (a confirmar en obra), de Hormigón armado HA-25/P/20/IIa N/mm2, consistencia plástica, para ambiente normal, con tamaño máximo de árido de 20 mm, para zapatas de cimentación bajo pilares, incluso vertido, colocación y armado con mallazo electrosoldado #150.150.6mm i/p.p. de juntas, aserrado de las mismas, fratasado, vibrado y colocación. Según NTE-CCM, EME y EHE. Incluso suministro e instalación de placa de anclaje para fijación de pilares, realizada en acero S-275-JR en perfil plano de dimensiones 25 x 25 x 1.5 cm con cuatro garrotas de acero corrugado, soldadas.

	2				2,00
					2,00

03.08 ud ESTRUCTURA MODULAR PARA CAJA DE ASCENSOR

Estructura metálica modular y atornillada para alojamiento de ascensor realizada mediante perfiles de acero conformados en frío, según planos de proyecto. Pilares en perfil de chapa plegada 80x80x de 5 mm. de espesor anclados a cimentación sobre placa metálica de anclaje, colocados en las cuatro esquinas de la caja del ascensor (medidas mínimas internas del hueco: 1550 x1550 mm). Atados de pilares cada 1,375 m. de altura aprox. (a confirmar tras replanteo) con traviesas horizontales. Fijación de la estructura al edificio mediante anclaje químico tipo Hilti a forjados del edificio. Traviesas para posterior anclaje de fijaciones de guías y mecanismos atornilladas a la estructura principal. Cargaderos superiores e inferiores de chapa plegada de 4 mm para puertas exteriores.
Techo de 4 bandejas ensambladas de chapa plegada de acero, incluido rejillas de ventilación superior e inferior. Ganchos en techo de chapa plegada de acero decapado de 5 mm., i.p.p. de medios auxiliares necesarios. Documentos Básicos SE-A y SI, del Código Técnico de la Edificación, y el Eurocódigo 3 (EN 1993-1-1 y EN1993-1-2).

Datos geométricos de la estructura:
- Dimensiones exteriores en planta: 1.700 x 1.700 mm.
- Altura: 18,85 m. desde la cara superior de la losa de cimentación hasta coronación de la estructura.
- 14 niveles de traviesas horizontales para atado de pilares.

Según planos adjuntos.

La estructura descrita en los planos adjuntos está compuesta por perfiles de acero laminado (alternativa a la solución de estructura modular), formada por:
- Pilares: Tubo hueco cuadrado de acero laminado S 275 JR, de sección #80 .5 mm.
- Perfiles horizontales: Tubo hueco cuadrado de acero laminado S 275 JR, de sección #80x.40.5 mm.

Incluso parte proporcional de medios auxiliares, y medidas de protección colectivas (andamios, elementos delimitadores de zona de trabajo, tapado de huecos, etc.).

	1			1,00
				1,00

03.09 Kg ACERO S275JR EN ESTRUCTURA SOLDADA. TENDEDEROS Y CARGADEROS

Estructura de tendederos, y cargaderos para apertura de huecos en muros, constituida por acero S275JR, en perfiles laminados en caliente para vigas, pilares, zunchos y correas, mediante uniones soldadas; i/p.p. de soldaduras, cortes, piezas especiales, despuntes y dos manos de imprimación con pintura de minio de plomo, montado y colocado, según UNE-EN 10025-1:2006, NTE-EAS, NTE-EAV, CTE DB-SE-A y EAE. Acero con marcado CE y DdP (Declaración de prestaciones) según Reglamento (UE) 305/2011. Incluso parte proporcional de apeos necesarios, medios auxiliares, y medidas de protección colectivas.

Tendederos. Estructura vertical				
Pilares zona tendedero. Perfil hueco cuadrado. #100.5	4	17,25	14,20	979,80
Vigas de borde. Perfil UPN 140. Longitudinal inferior	14	2,80	16,00	627,20
Vigas de borde. Perfil UPN 140. Longitudinal superior	14	1,25	16,00	280,00
Vigas de borde. Perfil UPN 140. Transversal	14	0,90	16,00	201,60
Cargaderos apertura huecos tendederos. 2 IPN 140	11	3,05	28,80	966,24
Cargaderos apertura huecos en caja escaleras. IPN 140. Pl. 1ªa5ª	5	2,60	14,40	187,20
Cargadero apertura hueco en caja escaleras. IPN 140. Pl. Bj.	1	2,25	14,40	32,40
Cargadero apertura hueco en caja escaleras. IPN 140. Pl. Bj.	1	1,10	14,40	15,84
Pilar pórtico en apertura hueco en caja escaleras Pl. Bj. #140.5	1	2,50	20,50	51,25
Perfiles Tubo #100.50.4 en:				
Vigas cierre descansillos bajo huecos ventilación. Pl. Bj. a 5ª	6	0,50	8,49	25,47
Vigas techo sobre centralización contadores en techo Pl. Bj.	1	2,15	8,49	18,25
	1	0,50	8,49	4,25
				3.389,50

03.10 m2 FORJADO TENDEDEROS. HORMIGÓN ARMADO + CHAPA COLABORANTE

Nuevo forjado de tendederos mediante solución de losa nervada de hormigón sobre chapa colaborante, formado por: - Chapa nervada HA-60/220-E. - Vertido sobre ésta de hormigón armado HA-25/P/20/IIa N/mm2, consistencia plástica, para ambiente normal, con tamaño máximo de árido de 20 mm, incluso colocación y armado con mallazo electrosoldado #150.150.6mm. i/p.p. de juntas, aserrado de las mismas, fratasado, vibrado y colocación. Espesor de losa de hormigón sobre chapa de 8 cm. Incluso anclaje metálico mediante taladros y anclaje químico tipo Hilti para unión de nuevos forjados al edificio existente i/ taladro en hormigón, colocada. Según NTE-EA y norma NBE-MV.

	14	1,30	1,05	19,11
				19,11

03.11 ud PLACA APOYO CARGADERO+DADO HORMIGÓN

Suministro y colocación de placa de reparto para apoyo de vigas metálicas, de acero laminado S 275 JR, de dimensiones 25x25x1cm. Incluso pervia formación de dados de hormigón en masa HM-25, para apoyo de vigas en muros, de dimensiones de 25x25x25 cm. con apertura previa de mechinales para su realización. Incluso p.p. de apeos y medios auxiliares necesarios.

6 placas por planta.	30			30,00
				30,00

CAPÍTULO 04 CERRAMIENTOS Y CARPINTERÍA METÁLICA Y DE ALUMINIO

04.01 m2 CERRAMIENTO OPACO EN TENDEDEROS

Cerramiento ligero opaco en tendederos formado por hoja de tabicón cerámico de hueco doble de 7 cm de grosor, revestimiento interior en yeso o alicatado, aislamiento térmico colocado por el exterior, de panel XPS de poliestireno extruido de poliuretano de 50 mm. de espesor fijado mecánicamente al soporte de ladrillo, formando un panel sándwich y acabado exterior en bandeja metálica lisa de chapa de acero prelacada. Totalmente terminado. Incluso p.p. de medios auxiliares necesarios.

	11	1,90	2,75	57,48
				57,48

04.02 m2 BASTIDOR METÁLICO CERRAMIENTO CRISTAL

Bastidor metálico para cerramiento vertical de ascensor en perfil de carpintería standard de acero laminado, provisto de perfiles y junquillos para colocación de fijo de cristal, i/ colocación y soldadura a ertructura portante, completamente colocado, incluida impirimacion y dos mános de pintura.

Ascensor. Paredes laterales	22	1,44	1,27	40,23
Ascensor. Pared fondo	11	1,42	1,27	19,84
				60,07

04.03 m2 V. LAMINAR SEG. STADIP 3+3 TRANSPARENTE

Acristalamiento de vidrio laminar de seguridad Stadip compuesto por dos vidrios de 4 mm. de espesor unidos mediante lámina de butiral de polivinilo transparente de 0,38 mm., homologado frente a ataque manual con nivel de seguridad A según DBT-2101, fijado sobre carpintería en estructura del ascensor, con acuñado mediante calzos de apoyo perimetrales y laterales y sellado en frío con silicona neutra, incluso colocación de junquillos, según NTE-FVP.

Ascensor. Paredes laterales	22	1,44	1,27	40,23
Ascensor. Pared fondo	11	1,42	1,27	19,84
				60,07

04.04 m2 BANDEJAS DE CHAPA CIEGA CERRAMIENTO ASCENSOR

Instalación de paramentos de chapa metálica lacada blanca a dos caras, en mamparas ciegas, con un 20% de perforaciones de ventilación, con pestaña de plegado, para soldar a la estructura vertical, en forma de cerramiento, en zona inferior y superior de caja de ascensor, frentes y embocaduras, según planos, instalada, incluso con p.p. de medios auxiliares.

Tramo cerramiento en base inferior	2	1,44	1,25	3,60
	2	1,44	0,25	0,72
	1	1,42	1,25	1,78
	1	1,42	0,25	0,36
Tramo cerramiento en remate superior	2	1,44	1,20	3,46
	2	1,42	1,20	3,41
Cerramiento a caja de escaleras	6	1,62	2,50	24,30
	-6	1,04	2,05	-12,79
Cubierta superior	1	1,75	1,75	3,06
	1	1,75	0,66	1,16
				29,06

04.05 m2 CUBIERTA ASCENSOR PANEL SANDWICH

Cubierta de ascensor formada por panel sandwich opaco, con núcleo de lana de roca y acabado por ambas caras en chapa de acero prelacada color blanco. Incluso cortes de plancha, perfilería metálica de borde e instalación inclinada, para formación de pendiente, terminado en condiciones de estanqueidad. Instalada, incluso con p.p. de medios auxiliares.

Cubierta ascensor	1	1,75	1,75	3,06
Cubierta a nivel techo Pl. Bj.	1	2,12	0,85	1,80
	1	1,55	0,50	0,78
				5,64

04.06 m2 VENTANAS CAJA DE ESCALERA. ALUMINIO + VIDRIO 3+3

Ventanas en caja de escalera, de carpintería de PVC color blanco y doble acristalamiento, formado por dos lunas doble sellado peri-
metral. Ventana de dimensiones estimadas 0,47 x 2,50 m. practicable con una hoja abatible en toda la superficie de la ventana. Totalmente instalada, incluyendo ayudas de albañilería.

	6	0,50	2,50	7,50
				7,50

04.07 m2 CERRAMIENTO TENDEDEROS. ALUMINIO + VIDRIO 4/16/4

Cerramiento de tendederos en zona acristalada, formado por:
- Carpintería de ALUMINIO color blanco, compuesta por 1 hoja superior fija, otra intermedia practicable y oscilobatiente y otra tercera inferior fija (ver planos), compuesta por cerco, hojas y herrajes, instalada sobre precerco de ALUMINIO , sellado de juntas y limpieza, incluso con p.p. de medios auxiliares.
- Doble acristalamiento, conjunto formado por dos lunas float incoloras de 4 mm y cámara de aire deshidratado de 16 mm. y doble sellado perimetral, fijación sobre carpintería con acuñado mediante calzos de apoyo perimetrales y laterales y sellado en frío con silicona, incluso cortes de vidrio y colocación de junquillos.
- Revestimiento de caras vistas de exteriores e interiores de pilar en esquina y canto de forjado con chapa de aluminio lacado en blanco de 2 mm. de espesor, sellado de juntas y limpieza, incluso con p.p. de medios auxiliares.

11	0,87	2,75	26,32
11	0,82	2,75	24,81
			51,13

04.08 ud BARANDILLA EN VENTANAS DE ESCALERA

Suministro y montaje de barandillas en huecos de ventanas de la caja de escalera, de 50 x 110 cm. Formadas por bastidor perimetral de tubo hueco de acero laminado #40.3, acabado lacado blanco, anclado a las paredes, y superficie exterior de chapa perforada de acero de 1,5 mm. de espesor, con perforaciones de 10 mm. de diámetro, 46% de superficie perforada, y acabado lacado blanco a doble cara. Totalmente instalada, incluyendo medios auxiliares.

6	6,00
	6,00

04.09 ud RETIRADA / COLOCACIÓN CUERDAS TENDER

Retirada y recolocación de cuerdas de tender existentes en patio, atornilladas a pared de patio del edificio.

12	12,00
	12,00

04.10 ud REJILLA VENTILACIÓN 15x15 cm. ALUMINIO LACADO

Suministro y montaje de rejilla de ventilación de aluminio lacado blanco de 15x15 cm., en cerramiento de tendedero.

24	24,00
	24,00

CAPÍTULO 05 ASCENSOR

05.01 ASCENSOR 6 PARADAS 6 PERSONAS 450 kg SIN CUARTO DE MÁQU

Instalación completa de ascensor eléctrico sin cuarto de máquinas, 6 paradas, 6 personas, 450 kg, velocidad de 1 m/s, con cabina de altura mínima de 2200 mm, suelo de piedra (natural o artificial), decoración a elegir entre las estándar del fabricante, con espejo en la pared del fondo, pasamanos de acero inoxidable, y botonera de acero inoxidable. Sistema de tracción por cables de acero o cintas planas, sistema de regeneración de energía, frecuencia variable de lazo cerrado y 150 arranques por hora, indicador led y puertas centrales o telescópicas acabadas en acero inoxidable, totalmente instalado, legalizado y funcionando según norma UNE-EN 81-20:2020 y UNE-EN 81-50:2020. Conforme a CTE DB-SI (UNE-EN 81-58:2018) y CTE DB-SUA (UNE-EN 81-70:2018). Materiales con marcado CE y DdP (Declaración de prestaciones) según Reglamento (UE) 305/2011.

Incluyendo instalación completa del ascensor, cabina y contrapeso, y guías correspondientes, puertas y botoneras de planta, armario y cuadro de maniobra, y aparamenta eléctrica completa, según memoria y planos adjuntos, y con las siguientes características:

TIPO DE ELEVADOR GEARLESS, sin cuarto de máquinas
Carga / capacidad 450 Kg. / 6 personas
Velocidad 1 m/s
Nº paradas 6
Recorrido 13,75 m. (a confirmar, tras replanteo)
Embarques Un embarque por planta
Maquinaria Dentro del hueco, en parte superior
Guía cabina T70 / 9 (A confirmar por la empresa instaladora).
Nivel medio de ruido Aprox. 40 dB

MOTOR Sistema de tracción con máquina gearless VVF
Suspensión 2:1
Nº cables 6 x f6,5 mm. (A confirmar por la empresa instaladora).
Potencia 2,3 KW
Intensidad nominal 6,7 A
Par 120 N*m
Frecuencia 24,9 Hz
Tensión nominal 220 V
Peso motor 120 Kg

CABINA
Dimensiones interiores 1.000 x 1.250 mm.
Panel fondo Espejo completo, pasamanos de acero inoxidable
Suelo Piedra natural o artificial, a elegir por la propiedad.
Iluminación Indirecta. Lámparas LED Luz fría
Detector Célula fotoeléctrica

PUERTAS Automáticas telescópicas en acero inoxidable, clasificación a fuego E 30.
Medidas de puertas 800 x 2.000 mm. Dimensiones de paso libre.
Accionamiento VVF Telescópica 2 hojas

Sin incluir estructura y cerramiento de hueco, que se valora en capítulo aparte.
Instalado con pruebas y ajustes s/ R.D. 203/2016.

	Presupuestos anteriores				1,00
					1,00

CAPÍTULO 06 ALBAÑILERÍA Y ACABADOS ZONAS COMUNES

06.01 m2 CUBIERTA TENDEDEROS EN ZONA AMPLIADA

Formación de cubierta en la zona ampliada de tendederos, sobre forjado de última planta, formada con hormigón de pendiente, impermeabilización mediante lámina asfáltica de betún modificado con elastómeros SBS, tipo GLASDAN 30 P ELAST, totalmente adherida al soporte con soplete, previa imprimación asfáltica tipo Curidan y acabado superior con lámina asfáltica autoprotegida de betún modificado con elastómeros SBS, acabada en su cara externa en gránulos de pizarra de color gris (negro), como material de protección, tipo ESTERDAN PLUS/GP ELAST, totalmente adherida al soporte con soplete, sin coincidir juntas.

	2	1,40	0,85	2,38
				2,38

06.02 m2 SOLADO DESCANSILLOS DE PLANTA ASCENSOR

Solado en descansillos de planta de ascensor con baldosa similar a la existente a elegir por la DF, recibido con mortero de cemento CEM II/A-P 32.5R y arena de rio 1/6 (M-40). Incluso rejuntado y parte proporcional de rodapié i/ medios auxiliares necesarios, s/NTE.

Pl. 1ª a 5ª	5	2,15	0,55	5,91
Pl. Baja	1	3,00	0,55	1,65
				7,56

06.03 m2 GUARNECIDO MAESTREADO YESO, Y ENLUCIDO VERTICAL/HORIZONTAL

Guarnecido maestreado de yeso en paramentos verticales y horizontales de 15 mm de espesor con maestras cada 1,50 m, incluso formación de rincones, guarniciones de huecos, remates con pavimento, p.p. de guardavivos de PVC, medios auxiliares y limpieza según NTE-RPG y UNE-EN 13279-1:2009, medido deduciendo huecos superiores a 2 m2. Posterior enlucido con yeso blanco. Yeso con marcado CE y DdP (Declaración de prestaciones) según Reglamento (UE) 305/2011.

Techos descansillos de planta ascensor. Pl. 1ª a 5ª	5	2,15	0,55	5,91
Techo descansillo de planta ascensor. Pl. Bj	1	3,00	0,55	1,65

	Paramentos verticales laterales descansillos de planta.	12	0,56		2,50	16,80
						24,36

06.04 m2 FORRADO VIGAS CARGADERO. PANELES YESO LAMINADO CORTAFUEGO

Revestimiento de vigas metálicas de cargadero en techos de caja de escaleras con doble panel de yeso laminado cortafuego DF (Pladur Foc, o similar), de 15 mm. de espesor (espesor total 15+15 mm.), con perfilería de chapa de acero galvanizado, totalmente terminado, listo para pintar; i/p.p. de tratamientos de juntas, esquinas y huecos, pastas, cintas, guardavivos, tornillería, bandas de estanqueidad, limpieza y medios auxiliares. Conforme a UNE 102043:2013 y ATEDY.

Pl. 1ª a 5ª	5	2,15	0,50		5,38
Pl. Bj.	1	3,00	0,80		2,40
	1	3,00		0,26	0,78
Cajón conducción deriv. indiv. electr.	2	0,50		0,90	0,90
Pl. Bj.					
	2	0,30		0,90	0,54
	2	1,40	0,50		1,40
	2	1,40		0,30	0,84
	2	2,00	0,50		2,00
	2	2,00		0,30	1,20
	2	3,00	0,50		3,00
	2	3,00		0,30	1,80
					20,24

06.05 ud AYUDA ALBAÑILERÍA ASCENSOR E INSTALACIONES

Ayuda de albañilería para montaje de ascensor y para los trabajos auxiliares de electricidad y gas (Puesta a tierra, alumbrado de emergencia, lineas de alimentación y desplazamiento en planta baja de cuadros de telecomunicaciones y telefonillos), incluyendo mano de obra en carga y descarga, materiales, apertura y tapado de rozas, recibidos, remates y ayudas, i/p.p. material auxiliar, limpieza y medios auxiliares.

	1				1,00
					1,00

06.06 m2 PINTURA AL TEMPLE/PLASTICA, LISA O GOTELÉ, BLANCA/COLOR

Pintura al temple o plástica, lisa o gotelé, blanca o a color, según zonas, en paramentos verticales y horizontales, dos manos, i./lijado, emplastecido y acabado. Incluso medios auxiliares y medidas de protección colectivas.

Caja de escaleras completa, pl. 1ª a 5ª	5	6,00		2,50	75,00
	10	1,99		2,50	49,75
	-20	0,88		2,05	-36,08
	5	2,00		2,50	25,00
	5	1,87		2,50	23,38
	10	0,55		2,50	13,75
	5	6,00	1,99		59,70
	5	2,10	0,55		5,78
					216,28

06.07 m2 SOLERA HA-25, 15cm. ARMADO#15x15x6

Solera de 15 cm. de espesor, en zona del patio afectada por la actuación. Realizada con hormigón HA-25 N/mm2, Tmáx.20 mm., elaborado en obra, i/previa compactación del terreno, vertido, colocación y armado con mallazo 15x15x6, p.p. de juntas, aserrado de las mismas y fratasado. Según NTE-RSS y EHE-08. Componentes del hormigón con marcado CE y DdP (Declaración de prestaciones) según Reglamento Europeo (UE) 305/2011.

Reposición solera patio	1	3,50	3,84		13,44
Foso ascensor	-1	1,95	1,95		-3,80
					9,64

06.08 ud REMATE CUBIERTA DE TEJA CON TORRE ASCENSOR

Remate de cubierta inclinada de teja en el encuentro con la torre del ascensor, consistente en la reconstrucción de apoyos para soporte del faldón, recolocación y corte de tejas, y formación de canalón para recogida y evacuación de aguas en todo el perímetro. Formado con chapa de zinc, garantizando un solape mínimo de 20 cm. tanto en el encuentro vertical con los paramentos verticales, co-

mo en horizontal bajo la cubierta de teja. Incluyendo uniones por soldadura y sellado en todos los encuentros, garantizando la estanqueidad del mismo. Según planos adjuntos.

	1			1,00
				1,00

06.09 m2 DESCANSILLO SALIDA A PATIO

M2 Formación de descansillo en salida a patio, previo a la escalera de bajada al mismo, de 1,35 x 1,00 m. + 0,50 x 0,55 m., segun planos. Formado por:
1.- Tablero horizontal de rasilon cerámico, y capa de compresión de mortero de cemento y arena de 5 cm. de espesor, armado con mallazo de acero corrugado de 150x150x6 mm., apoyado sobre muretes de fábrica de ladrillo perforado, de altura estimada 55 cm.
2.- Suministro y colocación de solado de baldosa de gres antideslizante Clase 3 para exteriores, recibido con mortero cemento CEM II/B-P 32,5 N y arena de río (M-5), i/cama de 2 cm. de arena de río, rejuntado con material cementoso.

Descansillo en salida a patio	1	1,35	1,00	1,35
	1	0,50	0,55	0,28
				1,63

06.10 ud ESCALERA DE BAJADA A PATIO

Formación de zanca y peldaños de escalera de salida a patio, segun planos. Formada por:
1.- Tablero inclinado formado por dos vigas zancas inclinadas UPN 100, tablero de rasilon cerámico, y capa de compresión de mortero de cemento y arena de 5 cm. de espesor, armado con mallazo de acero corrugado de 150x150x6 mm. Zancas sobre placa de arranque fijada mediante anclajes a la solera, y unidas mediante soldadura a las vigas de la pasarela de planta baja.
2.- Formación de 4 peldaños mediante fábrica de ladrillo perforado y mortero de cemento industrial, color gris, M-5, suministrado en sacos.
3.- Suministro y colocación de solado de baldosa de tipo ferrogres, para exteriores, en peldaños de escalera, con piezas especiales para peldaños que tengan mamperlan de refuerzo en el borde del peldaño. Dimensión de los peldaños acabados: 0,9 m. de longitud, 28 cm. de huella, 18,5 cm. de tabica.
4.- Suministro y montaje de pasamanos metálico, formado por tubo hueco circular de acero conformado, de diámetro 40 mm., instalados a 1 m. de altura sobre los peldaños. Incluso p.p. de patillas de sujeción a base de redondo liso macizo de 10 a 16 mm. de diámetro, de acero macizo, separados cada 50 cm., i/ aplicación de montaje en obra y recibido de albañilería

	1			1,00

1,00

CAPÍTULO 07 INSTALACIÓN ELÉCTRICA

07.01 m LÍNEA GENERAL ALIMENTACIÓN 4x95 mm2

Línea General de Alimentación (LGA) de abastecimiento eléctrico, desde la CGP hasta la nueva centralización de contadores. En sistema trifásico, formado por conductores de cobre aislado para una tensión nominal de 0,6/1kV de tipo RZ1-K (AS) B2ca-s1b,d1,a1 de 4x95 mm2 de sección, no propagador de la llama ni del incendio, con baja opacidad de humos y bajo índice de acidez de los gases de la combustión; instalado bajo canalización empotrada de tubo PVC corrugado de diámetro exterior 140 mm. Totalmente realizado, i/p.p. de conexiones, y sin empalmes, en todo el recorrido de la línea. Conforme a REBT, ITC-BT-14, NTE-IEB, UNE-HD 60364-1:2009 y UNE-HD 60364-1:2009/A11:2018. Cableado conforme UNE-EN 60332-1-2-3 y UNE 21123-4:2017. Materiales con marcado CE y Declaración de Prestaciones (CPR) según Reglamento Europeo (UE) 305/2011.

	1	16,00		16,00
				16,00

07.02 ud CENTRALIZACIÓN DE CONTADORES

Traslado de centralización de contadores, con instalación de nuevo armario de contadores adecuado a la normativa vigente, en zona de planta baja, según ubicación en planos. Constará de:
- Formación de hornacina de fábrica de ladrillo, acabado guarnecido y enlucido de yeso, y pintura en toda su superficie interior y exterior, con una resistencia a fuego EI120, dimensiones en planos. Preparada para recibido de puertas homologadas. Incluyendo recibido de las puertas y todas las actuaciones de albañilería necesarias.
- Suministro e instalación de puerta metálica de doble hoja resistente al fuego, EI260 C5 y doble rejilla intumiscente EI60, con cerradura exterior normalizada por la compañía suministradora.
- Suministro e instalación de un punto de luz con pantalla estanca de 1 x 36 W, un interruptor, un en-

chufe, una luz de emergencia (nivel mínimo de iluminación de 5 lux) y un extintor (eficacia mínima de 21B).
- Suministro e instalación de nuevos contadores, adecuados a la normativa vigente. Los contadores se instalarán en paneles modulares de doble aislamiento, homologados por la compañía suministradora, instalados, i/cableado y elementos de protección (Contador de la compañía) ITC-BT 16, grado de protección IP40 e IK09, con un interruptor general de maniobra de 250 A (Pot total prevista en el edificio < 150kW), con fusibles de seguridad calibrados a 63 A para protección de las derivaciones individuales.
Se instalarán:
24 uds. módulo contador monofásico para las viviendas
1 ud. contador monofásico para los servicios generales de la fincaY ASCENSOR
Incluso tramitación en industria con la compañía de la instalación, y entrega del boletín de electricidad por instalador autorizado.
Totalmente terminado y legalizado según la normativa vigente.

Centralización de contadores	1		1,00
			1,00

07.03 m DERIVACIÓN INDIVIDUAL 3x10 mm2+1,5 mm2

Derivación individual, desde la centralización de contadores eléctricos, hasta cuadro de protección de cada vivienda, de zonas comunes y del cuadro de maniobra del ascensor, situado en la última planta. Cableado de Derivación Individual (DI) de abastecimiento eléctrico, en sistema monofásico. Realizada bajo tubo, formado por conductores unipolares de cobre, con aislamiento Poliolefínico de 750V B2ca-s1b,d1,a1 de 3x10 mm2 de sección, (fase+neutro+tierra), no propagador de la llama ni del incendio, con baja opacidad de humos y bajo índice de acidez de los gases de la combustión, y cable de hilo de mando en color rojo de 1x1,5 mm2. Según normativa vigente.

A instalar:
- 24 derivaciones individuales monofásicas para las viviendas, 230V, discurrirán verticalmente en el interior de dos canaladuras realizadas en los muros de la caja de escalera, de dimensiones mínimas de profundidad de 0.15m., y anchura adecuada en cada planta al número de canalizaciones. Cada 3 plantas, como mínimo, se dispondrá de elementos cortafuegos y de una tapa de registro precintable de las dimensiones de la canaladura. Las derivaciones individuales dicurrirán bajo tubo forroplast de PVC, M-32, desde el cuarto de contadores hasta el cuadro de protección de las viviendas.
- 1 derivación monofásica para usos comunes de la finca, 230V, bajo tubo forroplast de PVC, M-40, desde el cuarto de contadores hasta el cuadro de protección general de la finca.

Totalmente realizado, i/p.p. de conexiones. Conforme a REBT, ITC-BT-15, NTE-IEB, UNE-HD 60364-1:2009 y UNE-HD 60364-1:2009/A11:2018. Cableado conforme UNE-EN 60332-1-2-3 y UNE 21123-4:2017. Materiales con marcado CE y Declaración de Prestaciones (CPR) según Reglamento Europeo (UE) 305/2011. Incluso certificado de instalación eléctrica firmado por instalador autorizado, y tramitado en la D.G. de Industria de la CAM.

Viviendas:			
Bj. 3, 4	2	10,00	20,00
Bj. 1, 2	2	12,00	24,00
1º 3,4	2	13,00	26,00
1º 1,2	2	14,00	28,00
2º 3, 4	2	16,00	32,00
2º 1, 2	2	17,00	34,00
3º 3, 4	2	19,00	38,00
3º 1, 2	2	20,00	40,00
4º 3, 4	2	22,00	44,00
4º 1, 2	2	23,00	46,00
5º 3, 4	2	25,00	50,00
5º 1, 2	2	26,00	52,00
Usos comunes:	1	5,00	5,00
			439,00

07.04 m DERIVACIÓN INDIVIDUAL ASCENSOR

Derivación individual trifásica para el ascensor, desde cuarto de contadores hasta el cuadro de maniobras situado en última planta, mediante conductor de cobre de 750V de 4x10 mm2 + tt bajo tubo de PVC, grapado o empotrado.
Totalmente terminado, i/p.p. de conexiones. Conforme a REBT, ITC-BT-15, NTE-IEB, UNE-HD 60364-1:2009 y UNE-HD 60364-1:2009/A11:2018. Cableado conforme UNE-EN 60332-1-2-3 y

UNE 21123-4:2017. Materiales con marcado CE y Declaración de Prestaciones (CPR) según Reglamento Europeo (UE) 305/2011. Incluso certificado de instalación eléctrica firmado por instalador autorizado, y tramitado en la D.G. de Industria de la CAM.

	1	25,00	25,00
			25,00

07.05 ud PUESTA A TIERRA

Toma de tierra realizada mediante electrodo de pica de acero cobrizada, con recubrimiento de cobre 300 ìm de espesor, de 1500 mm. longitud de 14,6 mm de diámetro, clavada en el suelo y conexión a estructura de ascensor.

	1		1,00
			1,00

07.06 ud ILUMIN. RECINT. ASCENSOR.

Iluminación del recinto del ascensor mediante rosario de luces s/ Normas Reglamentarias.

	1		1,00
			1,00

07.07 m CIRCUITOS ALUMBRADO ESCALERAS

Instalación de nuevos circuiitos para alumbrado de escaleras y portal. Formado por conductores unipolares de cobre aislados H07V-K 3x1,5 ó 2,5 mm2, para una tensión nominal de 450/750 V, realizado con tubo PVC corrugado M16 reforzado empotrado, en sistema monofásico (fase, neutro y protección), incluido p.p./ de cajas de registro y regletas de conexión. Instalación y conexionado conforme a REBT, ITC-BT-25, a la NTE-IEB y a las UNE-HD 60364-1:2009 y UNE-HD 60364-1:2009/A11:2018. Materiales con marcado CE y Declaración de Prestaciones (CPR) según Reglamento Europeo (UE) 305/2011.

Pl. Bj.	1	18,00	18,00
Pl. 1ª	1	16,00	16,00
Pl. 2ª	1	19,00	19,00
Pl. 3ª	1	22,00	22,00
Pl. 4ª	1	25,00	25,00
Pl. 5ª	1	28,00	28,00
			128,00

07.08 ud SUMINISTRO E INSTALACIÓN DE LUMINARIA EMERGENCIA

Suministro e instalación de bloque autónomo de emergencia, de superficie con zócalo enchufable, carcasa de material autoextinguible y difusor opal, grado de protección IP42 - IK 07 / Clase II, según UNE-EN 60598, UNE-EN 60529 y UNE-EN 50102; equipado con LED´s de 150 lm, piloto testigo de carga LED verde, con 1 hora de autonomía, batería Ni-MH de bajo impacto medioambiental, fuente conmutada de bajo consumo. Luminaria conforme a los requisitos generales de la UNE-EN 60598 Parte 1 y particulares de la parte 2-22 de la misma norma y lámparas conforme a la UNE-EN 20062:1993; ambas con marcado CE según Reglamento (UE) 305/2011. Instalada, incluyendo replanteo, accesorios de anclaje y conexionado, conforme al CTE DB-HE-3, CTE DB-SUA-4 y NTE-IEI.
A instalar, por planta: 1 en caja escaleras y 1 en embarque a ascensor. 2 adicionales en planta baja.

	14		14,00
			14,00

07.09 ud DOWNLIGHT P/EMPOTRAR 4xLED 620 lm-3000 K D=85 mm

Luminaria Downlight LED para empotrar, circular de 85 mm diámetro; grado de protección IP20 - IK01 / Clase II, aislamiento clase F, según UNE-EN 60598, UNE-EN 60529 y UNE-EN 50102. Óptica de haces 25º o 40º, equipado con 4 LED´s de alto brillo de 620 lm, con un consumo de 13 W, temperatura de color blanco cálido (3000 K), transformador externo de la fuente de alimentación regulable, para alumbrado de acento y ambiente. Luminaria y lámpara con marcado CE según Reglamento (UE) 305/2011. Instalado, incluyendo replanteo, accesorios de anclaje y conexionado, conforme al CTE DB-HE-3, CTE DB-SUA-4 y NTE-IEI.

Pl. Bj. a 5ª: 3 uds./planta	18		18,00
Portal. 2 uds.	2		2,00
			20,00

07.10 ud DETECTOR DE PRESENCIA

Suministro e instalación de detectores de presencia en sistema de iluminación de escalera y portal, con separación por fases de encendido por plantas.
3 detectores por planta, y 2 detectores en el portal.

	6	3,00	18,00
	2		2,00
			20,00

07.11 ud LUMINARIA ESTANCA TIPO OJO DE BUEY

Suministro e instalación de plafón Industrial IP44 Oval Negro [Clase de eficiencia energética A+] para montaje en superficie, tipo "ojo de buey". Con portalámparas de baquelita, casquillo E27, para lámparas de hasta 100 W de potencia. Luminaria y lámpara con marcado CE según Reglamento (UE) 305/2011. Instalado, incluyendo replanteo, accesorios de anclaje y conexionado, conforme al CTE DB-HE-3, CTE DB-SUA-4 y NTE-IEI.

Descansillo de salida al patio, y alumbrado sobre contadores	2		2,00
			2,00

CAPÍTULO 08 INSTALACIÓN DE GAS

08.01 ud MODIFICACIÓN DE INSTALACION DE GAS

Modificación de recorrido de instalación de red de gas desde distribuidor principal hasta cada una de las viviendas, para adaptarlo a la nueva fachada del patio. Instalación realizada por instalador autorizado por la Compañía suministradora, según planos y detalles técnicos de esta Cia cumpliendo las Normas vigentes para este tipo de instalaciones. Incluye, control técnico y autorización de la compañía suministradora, así como su importe, pruebas de soldadura y circuitos, dejando la instalación en estado de funcionamiento con los boletines correspondientes. Incluyendo aplicación de dos manos de esmalte sintético antioxidante con cumplimiento de normativa UNE, y medios auxiliares.

Presupuestos anteriores			1,00
			1,00

08.02 ud TRASLADO DE CONTADORES DE GAS

Recolocación de contadores de gas de viviendas, con p.p de accesorios y pruebas de presión. Incluso tejadillo de chapa de aluminio lacado en blanco para el caso de instalación del contador en fachada exterior.

	12		12,00
			12,00

CAPÍTULO 09 INTERIORES DE TENDEDEROS

09.01 ud PROTECCIÓN ZONA DE OBRA, POR VIVIENDA

Protección de zona de obras mediante suministro y colocación de cartón y film de polietileno para obra, de 0,1 mm. de espesor sobre cara superior de forjado de suelo y superficies verticales. A colocar en la zona afectada por las obras, para protección de ésta previamente al inicio de los trabajos de demolición, y de los accesos desde el exterior y hacia el interior de la vivienda. Limpieza de obra, a la finalización de los trabajos. Medido por unidad de vivienda.

Todas, excepto Bj. 1	11		11,00
			11,00

09.02 ud DESPL. TOMAS AGUA/DESAGÜES FREGADEROS EXISTENTES (En zona obras)

Traslado de tomas de agua y desagües de fregaderos existentes en zonas afectadas por la redistribución de tendederos, consistente en levantado de instalación existente e instalación de nuevo tubo multicapa para las redes de agua fría y caliente de fregadero, y tuberías de PVC, para la red de desagües, con los diámetros necesarios, incluso con p.p. de conexión del fregadero existente en la vivienda a la red general, terminada, e incluyendo el recibido del fregadero existente.

1º 1 y 3, 2º 1 y 3, 3º 1 y 3, 4º 1, 5º 1 y 3	9		9,00
			9,00

09.03 ud DESPLAZ. CALENTADOR/CALDERA DE GAS EXISTENTES (En zona obras)

Traslado de calentador/caldera de gas existentes en zonas afectadas por la redistribución de tendederos. Comprende la retirada de la instalación existente y la ejecución de nueva instalación eléctrica, de agua y gas. Incluso desmontaje y montaje de calentador/caldera existente en la vivienda en nue-

va posición, y modificación del conducto de salida de humos por fachada, cumpliendo con RITE. Instalado y funcionando, sin incluir calentador/caldera.

2º1, 2º3, 3º1, 5º1, 5º3	5	5,00
		5,00

09.04 ud DESPLAZ. TERMO ELÉCTRICO ACS.

Desplazamiento de calentador eléctrico de ACS, consistente en:
- Retirada de la instalación existente
- Ejecución de nueva instalación eléctrica y de agua para la instalación del aparato en su nueva ubicación. Según ubicación en planos específicos de cocinas.

Incluye el montaje de soportes, conexiones a la red de fontanería, llaves de corte y latiguillos, conexión a la instalación eléctrica, llenado y prueba de funcionamiento. Totalmente instalado conforme a RITE (RD 1027/2007) y CTE DB-HE-2.

1º1, 1º3, 3º3, 4º1, Bj.3	5	5,00
		5,00

09.05 ud DESPLAZAMIENTO COCINA DE GAS

Desplazamiento de cocinas de gas existentes en zonas afectadas por la redistribución de tendederos. Comprende la retirada de la instalación de gas existente, desde el contador indivudual, hasta el punto de suministro a la cocina, y la ejecución de nueva instalación de gas. Instalado y funcionando, sin incluir suministro de cocina de gas.

2º1, 3º1, 4º1, 5º1, 5º3	5	5,00
		5,00

09.06 ud DESPLAZAMIENTO COCINA ELÉCTRICA / HORNO ELÉCTRICO

Desplazamiento de cocina y/o horno eléctrico existente en zonas afectadas por la redistribución de tendederos. Comprende la ejecución de nueva línea eléctrica, desde el automatismo de protección del cuadro eléctrico de la vivienda, hasta el nuevo punto de suminstro. Según REBT. Instalado y funcionando, sin incluir suministro de cocina u horno.

1º1, 1º3, 2º1, 2º3, 5º3	5	5,00
		5,00

09.07 ud TRASL. PTO LUZ, ENCHUFE O LUMINARIAS EXISTENTES (En zona obras)

Traslado de puntos de luz o enchufes existentes en en zonas afectadas por la redistribución de tendederos, mediante la retirada de instalación y mecanismos existentes, incluyendo enchufes de usos varios, y para frigorífico, lavadoras, lavavajillas, campanas extractoras o microondas que sea necesario para la ejecución de la obra. Realización de nueva instalación eléctrica por enchufe, con nuevos mecanismos. Se incluirán igual número de enchufes y puntos de luz que existan en el tendedero + cocina existente. Traslado de luminarias existentes en el antiguo tendedero y recolocación en nuevo tendedero. Totalmente instalado y terminado.

Todas, excepto Bj. 1	11	11,00
		11,00

09.08 ud TRASLADO DE RADIADOR y/o INSTALACIÓN

Traslado de radiador o tuberías de calefacción que existan en zona de tendedero o muro de carga en cocina afectado por las obras, desde la caldera hasta el radiador, retirada y montaje en nueva posición, totalmente instalado.

2º3, 5º1	2	2,00
		2,00

09.09 ud DESPLAZAMIENTO CONTADOR AGUA

Desplazamiento de contadores de agua existentes, consistente en modificación de la instalación de fontanería, con los diámetros necesarios, e instalación del contador existente en la nueva ubicación. Instalado y funcionando.

Todos, excepto 2º1, 3º3 y 5º3.	8	8,00
		8,00

09.10 ud MODIFICACIÓN CONDUCTO EXTRACCIÓN CAMPANAS

Modificación de tubo de salida de humos de campana extractora de cocina hasta el nuevo plano de

fachada del tendedero modificado, con tubo rígido de PVC o metálico, de sección adecuada, según normativa vigente.

1º1, 2º1, 2º3, 5º1, y 5º3.	5			5,00
				5,00

09.11 m2 TABICON LADRILLO HUECO DOBLE 7 cm C/MORTERO M-7,5

Recrecido de tabiquería para fijación de muebles altos de cocina. Construido con tabicón de ladrillo cerámico hueco doble 24x11,5x7 cm, recibido con mortero de cemento CEM II/B-P 32,5 N y arena de río de dosificación, tipo M-7,5,incluyendo enjarjes a paramentos contiguos, replanteo, aplomado y recibido de cercos, roturas, humedecido de las piezas y limpieza. Parte proporcional de andamiajes y medios auxiliares. Según UNE-EN 998-2:2018, RC-16, NTE-PTL y CTE DB-SE-F, medido a cinta corrida. Materiales con marcado CE y DdP (Declaración de prestaciones) según Reglamento (UE) 305/2011.

Recrecido en zona muebles altos				
Bajo 3	1	2,85	2,50	7,13
	1	0,35	2,50	0,88
1º1	1	0,30	2,50	0,75
1º3	1	0,30	2,50	0,75
2º1	1	0,40	2,50	1,00
Revestimiento pilares en apertura hueco Cocina-tendedero				
1º1	1	0,50	2,50	1,25
1º3	1	0,50	2,50	1,25
2º1	1	0,50	2,50	1,25
2º3	1	0,50	2,50	1,25
3º1	1	0,50	2,50	1,25
3º3	1	0,50	2,50	1,25
Bj.3	1	0,50	2,50	1,25
				19,26

09.12 m2 GUARNECIDO MAESTREADO Y ENLUCIDO

Guarnecido maestreado con yeso negro y enlucido con yeso blanco en paramentos verticales y horizontales de 15 mm de espesor, con maestras cada 1,50 m, incluso formación de rincones, guarniciones de huecos, remates con pavimento, p.p. de guardavivos de PVC, medios auxiliares según NTE-RPG y UNE-EN 13279-1:2009, medido deduciendo huecos superiores a 2 m2. Yeso con marcado CE y DdP (Declaración de prestaciones) según Reglamento (UE) 305/2011.

Bajo 3	1	2,85	2,50	7,13
				7,13

09.13 m2 TRASDOSADO AUTOPORTANTE PYL PLACA HIDRÓFUGA 15H1+48 c/400 mm

Trasdosado autoportante de sistema de paneles de yeso laminado (PYL), formado por una estructura de acero galvanizado, de canales horizontales de 48 mm de ancho y montantes verticales (según UNE-EN 14195:2015), con una modulación de 400 mm de separación a ejes entre montantes; y sobre la cual se atornilla 1 placa hidrófuga de baja absorción (Tipo H1 según UNE-EN 520:2005+A1:2010) de 15 mm de espesor. Totalmente terminado para acabado mínimo Nivel Q1 o Q2, listo para imprimar, revestir, pintar o decorar; i/p.p. de tratamientos de juntas, esquinas y huecos, pasos de instalaciones, pastas, cintas, guardavivos, tornillería, bandas de estanqueidad, limpieza y medios auxiliares. Conforme a UNE 102043:2013 y ATEDY. Medido deduciendo huecos mayores a 2 m2. Materiales con marcado CE y DdP (Declaración de prestaciones) según Reglamento (UE) 305/2011.

2º 3. Zona baja ventanal	1	0,77	1,00	0,77
	1	0,75	1,00	0,75
5º 3. Zona baja ventanal	1	0,77	1,00	0,77
	1	0,75	1,00	0,75
				3,04

09.14 m2 SOLADO DE TENDEDEROS (En tendedero+cocina)

Solado de tendederos con material cerámico similar al existente y mortero de cemento CEM II/A-P 32.5R y arena de rio 1/6 (M-40). Incluso parte proporcional de rodapié si fuera necesario i/ medios auxiliares necesarios.

Medición para sustitución del solado para el tendedero y la cocina de forma conjunta. Tras el estudio pormenorizado en todas las viviendas, se revisará la medición estudiando cada caso particular.

Bj. 3	1	2,65	1,25	3,31
1º1	1	7,20		7,20
1º3	1	9,90		9,90

2º1	1	10,20		10,20
2º3	1	2,54		2,54
3º1	1	7,64		7,64
3º3	1	7,43		7,43
4º1	1	7,32		7,32
5º1	1	6,57		6,57
5º3	1	6,63		6,63
				68,74

09.15 m2 ALICATADO TENDEDEROS (En tendedero+cocina)

Alicatado de paramentos verticales de tendederos con azulejo similar al existente, a elegir por cada propietario. Recibido con mortero adhesivo de cemento, incluso p.p. de cortes, ingletes, piezas especiales, rejuntado con lechada de cemento y limpieza. Medido a cinta corrida sin descontar huecos. Incluyendo retirada y posterior montaje de jambas, tapajuntas y demás elementos necesarios para la ejecución del alicatado.

Bj. 3	1	6,75	2,50	16,88
1º1	1	4,15	2,50	10,38
1º3	1	3,00	2,50	7,50
2º1	1	3,00	2,50	7,50
2º3	1	3,00	2,50	7,50
3º1	1	10,35	2,50	25,88
3º3	1	3,00	2,50	7,50
4º1	1	3,00	2,50	7,50
5º1	1	9,70	2,50	24,25
5º3	1	3,00	2,50	7,50
	1	2,35	2,50	5,88
				128,27

09.16 m2 FALSO TECHO CONTINUO PYL PLACA HIDRÓFUGA 13 mm. AISL.

Falso techo continuo en tendederos, de placas de yeso laminado (PYL) formado por una placa de yeso laminado hidrófuga de baja absorción (Tipo H1 según UNE-EN 520:2005+A1:2010) de 13 mm de espesor, atornillada una estructura de perfiles de chapa de acero galvanizado (según UNE-EN 14195:2015) a base de maestras primarias en C de 60x27 mm, separadas entre ejes entre 500-1200 mm, y suspendidas del forjado o elemento portante mediante cuelgues colocados entre 700-1200 mm, y maestras secundarias fijadas perpendicularmente a las primarias y a distinto nivel mediante piezas de caballete modulados a ejes entre 400-500 mm. Con aislamiento térmico-acústico en el interior del falso techo, formado por paneles de lana mineral (MW). Totalmente terminado para acabado mínimo Nivel Q1 o Q2, listo para imprimar, revestir, pintar o decorar; i/p.p. de tratamiento de juntas, anclajes, suspensiones, cuelgues, tornillería, juntas de estanqueidad y medios auxiliares (excepto elevación y transporte). Conforme a UNE 102043:2013 y ATEDY. Materiales con marcado CE y DdP (Declaración de prestaciones) según Reglamento (UE) 305/2011.

Bj. 3	1	2,65	1,25		3,31
1º1 y 3, 2º1 y 3, 3º1 y 3, 4º1	7	2,65			18,55
	7	2,52		0,15	2,65
5º1	1	2,64			2,64
	1	2,15		0,15	0,32
5º3	1	2,54			2,54
	1	2,50		0,15	0,38
					30,39

09.17 m2 PINTURA PLÁSTICA BLANCA ANTIMOHO EXTERIOR-INTERIOR

Pintura plástica blanca mate-sedoso, exterior o interior, para zonas húmedas, aditivos fungicidas antibacterias. Productos con marcado CE y DdP (Declaración de prestaciones) según Reglamento (UE) 305/2011. Incluso preparación previa de paramentos, consistente en raspado de pintura deteriorada, y emplastecido de imperfecciones, dejando el paramento preparado para pintar.
Medición preliminar que considera el pintado de techo de tendedero y cocina, y los paramentos de cocina que no están alicatados. Posteriormente se elaborará una medición ajustada a cada vivienda, estudiando cada caso.

Techos

1º1	1	7,20		7,20
1º3	1	9,90		9,90
2º1	1	10,20		10,20
2º3	1	7,49		7,49
	1	2,20	0,90	1,98
	1	4,25	3,75	15,94
	1	1,28	1,28	1,64

3º1	1	7,64		7,64
3º3	1	7,43		7,43
4º1	1	7,32		7,32
5º1	1	6,57		6,57
5º3	1	6,63		6,63
Paramentos verticales				
1º1	1	5,75	2,50	14,38
1º3	1	9,70	2,50	24,25
2º1	1	9,40	2,50	23,50
2º3	1	2,65	2,50	6,63
	1	2,50	2,50	6,25
3º3	1	7,20	2,50	18,00
5º3	1	5,30	2,50	13,25
				196,20

09.18 ud RETIRADA /INSTALACIÓN DE MUEBLES Y ELECTRODOMÉSTICOS(Zona obras)

Retirada de muebles y electrodomésticos existentes y recolocación de los mismos en zona de tendedero y cocina afectados por la obra. Incluye el desmontaje y almacenamiento de todos los muebles, encimeras y electrodomésticos que sea necesario para la ejecución de las obras, y montaje de los mismos a la finalización. Según planos adjuntos.

Pl. 1ª a 5ª	10			10,00
				10,00

09.19 m SUMINISTRO Y MONTAJE ENCIMERA TABLERO AGLOMERADO ACABADO FORMICA

Suministro de encimera de tablero aglomerado hidrófugo con superficie revestida de formica o melamina. Con espesor de encimera y características de material de acabado en color y textura iguales al existente en la cocina, con formación de huecos necesarios para encastrar fregadero, cocina, etc., con copete, embellecedor y remates. Medido por metro lineal de encimera.

1º1	1	1,30		1,30
	1	1,72		1,72
1º3	1	1,30		1,30
	1	1,10		1,10
2º1	1	1,28		1,28
	1	1,22		1,22
2º3	1	2,05		2,05
	1	1,04		1,04
3º3	1	1,90		1,90
5º1	1	1,50		1,50
	1	1,43		1,43
5º3	1	1,96		1,96
	1	1,00		1,00
				18,80

09.20 ud SUMINISTRO Y MONTAJE DE MUEBLES NUEVOS DE COCINA

Suministro y montaje de muebles nuevos de cocina, según descripción en planos específicos de cocina. Incluidos herrajes, remates, cornisas, copetes, puertas y tiradores, con acabados que serán iguales o lo más parecidos posible a los existentes en cada caso.
Partida alzada que incluye los siguientes muebles:
- 1º1.:
- 1 ud. Mueble bajo de 100x60 cm., puerta de una hoja de 50 cm.
- 1 ud. Mueble bajo de 60x60 cm., puerta de una hoja de 60 cm.
- 1 ud. Mueble alto de 45x33 cm., altura 90 cm. Puerta de una hoja de 45 cm.
- 1 ud. Mueble alto para alojar termo eléctrico, de 60x45 cm., altura 90 cm. Puerta de 2 hojas de 30 cm.

- 1º3.:
- 1 ud. Mueble alto para alojar termo eléctrico, de 90x40 cm., altura 90 cm. Puerta de 2 hojas de 30 cm.

- 2º3.:
- Mueble bajo de 100x50 cm. puerta de una hoja de 50 cm.
- Mueble bajo fregadero, de 60x60 cm. (Se reutiliza la puerta de 50 cm. del mueble B2).

- 5º1.:
- Mueble bajo, de 30x30 cm. (Se reutiliza la puerta de 30 cm. del mueble B4 ó B3).
1 1,00

1,00

09.21 ud INST.AGUA F.C.ASEO

Instalación de fontanería para un aseo, dotado de lavabo e inodoro, realizada con tuberías de polipropileno, UNE-EN-ISO-15874, para las redes de agua fría y caliente, y con tuberías de PVC serie B, UNE-EN-1453, para la red de desagües, con los diámetros necesarios para cada punto de servicio, con bote sifónico de PVC, incluso con p.p. de bajante de PVC de 110 mm. y manguetón para enlace al inodoro, terminada, incluso recibido y conexionado de aparatos sanitarios (inodoro y lavabo), sin incluir el suministro de éstos. s/CTE-HS-4/5.
Bajo 3 1 1,00

1,00

09.22 ud INSTALACIÓN PROVISIONAL TERMO ELÉCTRICO ACS 50 l.

Suministro e instalación de termo eléctrico de ACS de 50 litros de capacidad. La instalación se realizará de forma provisional al inicio de los obras en cada vivienda, para mantener el servicio de ACS en la misma, y se retirará cuando esté en funcionamiento la caldera o termo definitivo. Se prevén dos unidades de termo, que se irán instalando en todas las viviendas. Presupuestada la partida para dar servicio a las viviendas afectadas por las obras.
12 12,00

12,00

CAPÍTULO 10 ACCESIBILIDAD PORTAL

10.01 m2 DEMOLICIÓN SOLADO BALDOSAS C/MARTILLO

Demolición de pavimentos de baldosas hidráulicas, terrazo, cerámicas o de gres, por medios mecánicos, incluso limpieza y retirada de escombros a pie de carga, con transporte a vertedero y con p.p. de medios auxiliares, sin medidas de protección colectivas. Según RD 105/2008 y NTE-ADD. Medición de superficie realmente ejecutada.

Interior portal. Zona de acceso	1	1,10	0,31	0,34
	1	2,60	1,95	5,07
	1	1,64	0,66	1,08
	1	1,87	0,84	1,57
	1	1,14	0,46	0,52
Zona rampa en acera	1	5,15	1,20	6,18

14,76

10.02 ud RETIRADA DE PELDAÑO EN ACCESO AL EDIFICIO

Demolición por medios manuales y mecánicos del peldaño de piedra existente en el acceso al edificio. De dimensiones en planta 1,47x0,40 m., y una altura aproximada de 0,20 m. Con retirada de escombros a pie de carga, y transporte a vertedero.
1 1,00

1,00

10.03 kg ACERO S275 EN ESTRUCTURA SOLDADA

Refuerzos bajo forjado del portal. Acero laminado S275, en perfiles laminados en caliente para vigas, pilares, zunchos y correas, mediante uniones soldadas; i/p.p. de soldaduras, cortes, piezas especiales, despuntes y dos manos de imprimación con pintura de minio de plomo, montado y colocado, según NTE-EAS/EAV y CTE-DB-SE-A.

Perfiles de refuerzo bajo forjado				
Vigas principales IPN 160	2	2,85	17,90	102,03
Vigas principales IPN 120	2	1,20	11,20	26,88
Perfiles transversales IPN 100	4	2,10	8,32	69,89
Perfiles transversales de borde. LPN 60.5	4	2,10	4,57	38,39

237,19

10.04 ud PLACA DE ANCLAJE 200.200.10

Placa de anclaje de acero S275 en perfil plano, de dimensiones 200x200x10 mm., para fijación de perfiles de refuerzo bajo forjado a la estructura principal del edificio. Unida a muro o jácena de hormigón mediante cuatro anclajes formados por varilla roscada de 10 mm. de diámetro y anclaje químico.

Según NTE y CTE-DB-SE-A.

	8			8,00
				8,00

10.05 m2 DEMOLICIÓN FORJADO PORTAL

Demolición, en zona de acceso del portal, de forjado de viguetas de hormigón armado, bovedillas cerámicas o de hormigón, incluyendo capa de compresión, con medios manuales y mecánicos. Incluso previo corte con radial de la zona a demoler, apeos necesarios para la demolición, limpieza y retirada de escombros a pie de carga, con transporte al vertedero y con p.p. de medios auxiliares, y medidas de protección colectivas. Según RD 105/2008 y NTE-ADD.

Portal. Zona de acceso	1	1,10	0,31	0,34
	1	2,60	1,95	5,07
	1	1,64	0,66	1,08
	1	1,87	0,84	1,57
	1	1,14	0,46	0,52
				8,58

10.06 m2 TABLERO RASILLÓN 4 cm.+ LOSA H. LIGERO 10 a 15 cm

Tablero formado por encofrado perdido de rasillón cerámico de 80x25x4 cm., y losa superior de 10 a 15 cm. de espesor de hormigón ligero elaborado con 200 Kg. de cemento, 1050 l. de Arlita F5 y 120 l. de agua, elaborado en obra y mallazo de acero 150x150 mm., D= 8 mm. i/p.p. de apertura de huecos para recibir perfiles, replanteo, nivelación, aplomado, enjarjes, mermas y roturas, humedecido de las piezas, rejuntado, limpieza y medios auxiliares. Según RC-03, CTE-SE-F y NTE-EAV. Medido deduciendo huecos.

Portal. Zona de acceso	1	1,10	0,31	0,34
	1	2,60	1,95	5,07
	1	1,64	0,66	1,08
	1	1,87	0,84	1,57
	1	1,14	0,46	0,52
				8,58

10.07 m2 SOLADO GRES ANTIDESLIZANTE

Solado de baldosa de gres porcelánico antideslizante, clase 3 de Rd (s/n UNE-ENV 12633:2003), de 33x33 cm. con ferrojunta antracita (AIIa-AI, s/UNE-EN-14411) recibido con mortero de cemento CEM II/B-P 32,5 N y arena de río (M-5), i/cama de 2 cm. de arena de río, rejuntado con material cementoso color CG2 según EN-13888 junta color, y limpieza, s/NTE-RSR-2, medido en superficie realmente ejecutada.

Portal. Zona de acceso	1	1,10	0,31	0,34
	1	2,60	1,95	5,07
	1	1,64	0,66	1,08
	1	1,87	0,84	1,57
	1	1,14	0,46	0,52
				8,58

10.08 m2 SOL.GRANITO GRIS VILLA 76x40x3cm.AB/FLA

Solado de granito gris villa abujardado o flameado en acceso a la finca. Formado por pieza enteriza de 141x40 cm., y 3 cm. de espesor, recibido con mortero de cemento CEM II/B-P 32,5 N y arena mezcla de miga y río (M-5), cama de arena de 2 cm. de espesor, i/rejuntado con lechada de cemento CEM II/B-P 32,5 N 1/2 y limpieza, s/NTE-RSR-1, medida la superficie ejecutada. (La rampa en el peldaño de la puerta exterior, de 1,41 x 0,40 m., se revestirá con una pieza enteriza).

Rampa-peldaño ext.	1	1,47	0,40	0,59
				0,59

10.09 m RODAPIÉ MÁRMOL NACIONAL. e= 2 cm.

Rodapié en encuentros entre pavimento modificado del portal y revestimiento original de las paredes. El rodapié se adaptará en altura al perfil del nuevo pavimento en rampa. Formado por plaqueta pulida de mármol nacional, de 2 cm. de espesor y despiece a determinar, para revestimiento de zona baja de paredes, recibido con mortero de cemento y arena mezcla de miga y río (M-10), rejuntado con lechada de cemento blanco BL 22,5 X y limpieza. Según NTE-RPC-08. Medido en superficie realmente ejecutada. Materiales con marcado CE y DdP (Declaración de prestaciones) según Reglamento (UE) 305/2011.

2	2,60		5,20
1	0,72		0,72
1	0,11		0,11
2	0,31		0,62

2	0,15		0,30
2	0,66		1,32
2	0,12		0,24
2	0,85		1,70
2	0,20		0,40

10,61

10.10 m PASAMANOS DOBLE TUBO ACERO INOX. D=40 mm.

Pasamanos metálico doble, formado por dos tubos huecos circulares de acero inoxidable tipo AISI-316 de diámetro 40 mm., instalados respectivamente a 1 m. y 0,70 m. de altura sobre el nivel del pavimento de rampa, medido desde la generatriz superior del pasamanos. Incluso p.p. de patillas de sujeción a base de redondo liso macizo de 10 a 16 mm. de diámetro, de acero inoxidable macizo, separados cada 50 cm., i/montaje en obra y recibido de albañilería.

2	2,10		4,20

4,20

10.11 ud MODIFICACIÓN PUERTA ENTRADA ARTÍSTICA ACERO

Modificación de puerta de entrada artística de dos hojas abatibles existente, consistente en:
- Desmontaje de la puerta existente, para la modificación de la misma y posterior montaje.
- Suministro y montaje de fijo superior, de dimensiones exteriores 1,45 x 0,15 m., de iguales características que el resto de la puerta a la que se incorpora. Formado por tubo hueco rectangular de acero laminado en frío de 150x70x2 cm.
- Acabado de pintura lacada al horno de la puerta modificada.
- Recibido, ajuste y aplomado de puerta modificada. Suministro y colocación de nueva cerradura con llave de seguridad.

1	1,00		

1,00

10.12 m2 CHAPADO DE MÁRMOL ROJO ALICANTE

Suministro y colocación de chapado de granito nacional pulido de 2 cm. de espesor, s/UNE 22170, recibido con mortero de cemento CEM II/A-P 32,5 R y arena mezcla de miga y río (M-10), fijado con anclaje oculto, i/cortes necesarios para su colocación, cajas en muro, pulido de cantos, formación de cantos pilastra, rejuntado con lechada de cemento blanco BL 22,5 X y limpieza, s/NTE-RPC-10, medido en superficie realmente ejecutada. Incluso previa demolición del chapado existente, y parte proporcional de medios auxiliares.
Partida para reposición del chapado de mármol en jambas de la puerta de entrada al portal, en cara interior del muro de fachada.

2	0,20	2,65		1,06

1,06

10.13 ud MODIFICACIÓN ACOMETIDA DE AGUA

Modificación de la instalación de suministro de agua, en la arqueta de acometida bajo suelo del portal, con una longitud aproximada de hasta 2 m. Consistente en:
- Sustitución de tubería de suministro de agua, para adaptarla al nuevo trazado, según planos adjuntos, afectando a una longitud de hasta 2 m. Tubería de alimentación de polietileno, s/UNE-EN-12201, de diámetro nominal adecuado, de alta densidad y para 1 MPa de presión máxima, i. p.p. de piezas especiales, instalada y funcionando, s/CTE-HS-4.
- Aislamiento térmico para nuevas tuberías realizado con coquilla flexible de espuma elastomérica de diámetro adecuado, incluso colocación con adhesivo en uniones y medios auxiliares, s/IT.IC.19.
- Modificación de la arqueta de acometida, para adaptarla al muevo nivel del pavimento, que desciende 15 cm., y reutilizando la actual tapa de la arqueta.
Incluyendo la tramitación de corte provisional de suministro de agua en el Canal de Isabel II.

1			1,00

1,00

10.14 m2 FELPUDO BASMAT HERMES ALUMINIO-TEXTIL

Alfombra estándar de fácil instalación modelo Hermes de Basmat con estructura de aluminio y terminación textil, gran retenedora de la suciedad, fácil de limpiar y con piezas de una altura de 15 mm. y ancho de 34 mm. Instalada encastrada en el pavimento, enrasada con la cara superior de éste. Dimensiones del felpudo: 80 x 60 cm.

1	0,80	0,60	0,48

10.15 ud DEMOLICIÓN DE ESCALERA EXTERIOR EXISTENTE

Demolición por medios manuales y mecánicos de la escalera existente en el acceso al edificio. De dimensiones en planta 1,85 x 1,05 m., con tres peldaños y una altura aproximada de 0,50 m., incluyendo petos laterales y barandillas. Con retirada de escombros a pie de carga, y transporte a vertedero.

	1			1,00
				1,00

10.16 m2 SOLER.HA-25, 14cm.ARMA.#15x15x8

Solera de hormigón de 14 cm. de espesor, realizada con hormigón HA-25 N/mm2, Tmáx.20 mm., elaborado en obra, i/vertido, colocación y armado con mallazo 15x15x8, p.p. de juntas, aserrado de las mismas y fratasado. Según NTE-RSS y EHE.

Superficie de apoyo de la rampa	1	5,15	1,20	6,18
				6,18

10.17 m2 FÁB.LADR.PERF.7cm.1/2P.+MURFOR MORT.M-7,5

Fabrica de ladrillo perforado tosco de 24x11,5x10 cm., de 1/2 pie de espesor en muretes para apoyo de tablero, recibido con mortero de cemento CEM II/B-P 32,5 N y arena de río, tipo M-7,5, preparado en central y suministrado a pie de obra, para revestir, con colocación según planos de armadura de acero galvanizado en caliente, en forma de cercha y recubierta de zinc, Murfor RND.5/Z-50. Según EC-6, i/replanteo, nivelación y aplomado, p.p. de ganchos murfor LHK/S/84, enjarjes, mermas, roturas, humedecido de las piezas, rejuntado, limpieza y medios auxiliares. Según EC-6, UNE-EN-998-1:2004, RC-03, NTE-FFL, CTE-SE-F y DB-HR, medida deduciendo huecos superiores a 1 m2.

Rampa	3	2,71	0,30	2,44
Escalera	3	0,56	0,30	0,50
Descansillo	3	1,87	0,50	2,81
				5,75

10.18 m2 TABLERO RASILLON 60x25x4cm.+ LOSA H.A. 8 cm.

Tablero formado por rasillón machihembrado de 60x25x4 cm., y losa superior de hormigón de dosificación 330 kg., de 8 cm. de espesor, elaborado en obra y mallazo de acero 150x150x8 mm., i/p.p. de replanteo, nivelación, aplomado, enjarjes, mermas y roturas, humedecido de las piezas, rejuntado, limpieza y medios auxiliares. Según RC-03, CTE-SE-F y NTE-EAV. Medido deduciendo huecos.

	1	5,15	1,20	6,18
				6,18

10.19 m2 IMPERMEABILIZ. BICAPA (3+3 kg/m2,FP+FP)

Membrana impermeabilizante bicapa adherida constituida por: imprimación asfáltica a razón de 0,3 kg/m2; lámina asfáltica de betún elastomérico de alta resistencia térmica modificado con polímeros SBS (tipo LBM-30-FP) certificada con sello Aenor, 130º C de punto de reblandecimiento (ensayo anillo-bola), -22,5º C de plegabilidad en frío, masa nominal de 3,0 kg/m2 de peso, armada con fieltro de poliéster (reforzado y estabilizado con malla de fibra de vidrio) de 150 g/m2, terminación antiadherente de film de polietileno en ambas caras, totalmente adherida al soporte mediante soplete de fuego; y lámina asfáltica de betún elastomérico de alta resistencia térmica modificado con polímeros SBS (tipo LBM-30-FP) certificada con sello Aenor, 130º C de punto de reblandecimiento (ensayo anillo-bola), -22,5º C de plegabilidad en frío, masa nominal de 3,0 kg/m2 de peso, armada con fieltro de poliéster (reforzado y estabilizado con malla de fibra de vidrio) de 150 g/m2, terminación antiadherente de film de polietileno en ambas caras, totalmente adherida a la anterior mediante soplete de fuego. Capa separadora tipo de geotextil de 125 g/m. Lista para proteger con protección pesada. Cumple CTE y Catálogo de elementos construtivos del IETcc.

	1	5,15	1,20	6,18
	1	5,15	0,30	1,55
				7,73

10.20 m FORMACIÓN PELDAÑO LADRILLO PERFORADO TOSCO 7 cm C/MORTERO

Formación de peldañeado de escalera con ladrillo cerámico hueco con ladrillo perforado tosco de 24x11,5x7 cm., recibido con mortero de cemento CEM II/B-P 32,5 N y arena de río tipo M-5, i/replanteo y limpieza, medido en su longitud. Materiales con marcado CE y DdP (Declaración de prestaciones) según Reglamento (UE) 305/2011.

	3	1,20		3,60

10.21 m2 SOLADO GRES DE EXTERIORES ANTIDESLIZANTE

Solado de baldosa de gres porcelánico antideslizante para exteriores, clase 3 de Rd (s/n UNE-ENV 12633:2003), de 33x33 cm. con ferrojunta antracita de 1 cm. (AIIa-AI, s/UNE-EN-14411) recibido con mortero de cemento CEM II/B-P 32,5 N y arena de río (M-5), i/cama de 2 cm. de arena de río, rejuntado con material cementoso color CG2 para junta de 10 mm según EN-13888 junta color, con formación de goterón en bordes de pavimento, y limpieza, s/NTE-RSR-2, medido en superficie realmente ejecutada.

Rampa	1	2,71	1,20	3,25
Descansillo	1	1,87	1,20	2,24
				5,49

10.22 m PELDAÑO GRES ANTIDESLIZANTE H/T,C/MAMPERLÁN

Forrado de peldaño formado por huella y tabica de gres porcelánico antideslizante para exteriores, igual al elegido para pavimentar la rampa y descansillos, clase 3 de Rd (s/n UNE-ENV 12633:2003), recibido con mortero de cemento CEM II/B-P 32,5 N y arena de río (M-5), i/rejuntado con lechada de cemento CEM II/B-P 32,5 N 1/2 y limpieza, s/NTE-RSR-20, medido en su longitud.

3	1,20		3,60
			3,60

10.23 m REMATE PERÍMETRO RAMPA CON ACERA. LOSETA HIDRÁHULICA 20x20

Formación de franja de 20 cm. de anchura, de remate del pavimento de acera contra el perímetro de la rampa. Mediante suministro y colocación de hilera perimetral de loseta hidráulica de color negro, de 20 x 20 cm, formada por cuatro pastillas de 10 x 10 cm, incluso mortero de asiento y enlechado de juntas. Loseta y áridos con marcado CE y DdP (Declaración de prestaciones) según Reglamento (UE) 305/2011. Incluso suministro y colocación a cartabón de las losetas hidráulicas de color gris, lisa de 15 x 15 cm. necesarias para el remate de la acera contra la franja de remate. Totalmente terminada, incluyendo limpieza final. Medido por metro lineal de remate perimetral.

1	5,15		5,15
2	1,20		2,40
			7,55

10.24 m RODAPIE 15 cm. ALTURA BALDOSA HIDRÁULICA

Suministro y colocación de rodapié en arranque de muretes de rampa. Formada por baldosa hidráulica, lisa de 15 x 15 cm., color y modelo a elegir por la propiedad, recibida con mortero de cemento y arena, y enlechado de juntas. Baldosa y áridos con marcado CE y DdP (Declaración de prestaciones) según Reglamento (UE) 305/2011.

1	5,15		5,15
			5,15

10.25 m2 REVESTIMIENTO MORTERO MONOCAPA

Revestimiento de paramentos verticales de rampa con mortero monocapa, aplicado a llana, regleado y fratasado, con un espesor de 20 mm, con ejecución de despiece según planos y aplicado directamente sobre fábrica de ladrillo, hormigón, fábrica de bloques de hormigón, etc., i/p.p. de medios auxiliares, según NTE-RPR y UNE-EN 998-1:2018, medido deduciendo huecos. Mortero con marcado CE y DdP (Declaración de prestaciones) según Reglamento (UE) 305/2011. Color a elegir por la propiedad.

Lateral vertical rampa	1	5,15	0,30	1,55
				1,55

10.26 m BARANDILLA RAMPA TUBO ACERO

Barandilla de rampa de 100 cm. de altura con perfiles de tubo hueco de acero laminado en frío, formada por:

- Pasamanos a doble altura (100 y 70 cm.) formados con tubo hueco redondo f40.3, fijado al paneladó vertical mediante patillas de redondo macizo de 10 mm. de diámetro.
- Panel de barandilla compuesto por bastidor de tubos horizontales de #40.25.2 mm., barrotes verti-

cales de #20.20.2 mm. con distancia entre ejes < 11,5 cm. Altura del panel: 79 cm., separación al suelo: 10 cm.
- Postes verticales de fijación al suelo de tubo hueco cuadrado #40.40.2 mm. unido mediante cordón de soldadura a placas inferiores de anclaje.
- Rodapié inferior, de pletina de acero laminado de 5 mm. de espesor, de 9 cm. de altura, unido mediante cordón discontinuo de soldadura a la cara inferior del tubo inferior del panel de barandilla.

Según planos adjuntos. Elaborada en taller, incluso montaje en obra. Incluso imprimación antioxidante y dos manos de esmalte oxirón gris forja. Medido por metro lineal de barandilla.

Rampa. Borde exterior	1	3,05	3,05
Descansillo. Borde exterior	1	1,90	1,90
Escalera. Borde exterior	1,15	0,60	0,69
			5,64

10.27 m DOBLE PASAMANOS RAMPA TUBO ACERO

Doble pasamanos de rampa, con perfiles de tubo hueco de acero laminado en frío, formado por:
- Pasamanos a doble altura (100 y 70 cm.) formados con tubo hueco redondo f40.3, fijado a paramento vertical mediante patillas de redondo macizo de 10 mm. de diámetro.

Según planos adjuntos. Elaborado en taller, incluso montaje en obra. Incluso imprimación antioxidante y dos manos de esmalte oxirón gris forja. Medido por metro lineal de pasamanos doble.

Pasamanos rampa. Borde interior	1	3,40	3,40
			3,40

10.28 m PASAMANOS SENCILLO ESCALERA

Pasamanos simple de escalera, con perfil de tubo hueco de acero laminado en frío, formado por:
- Pasamanos a 100 cm. de altura, formado con tubo hueco redondo f40.3, fijado a paramento vertical mediante patillas de redondo macizo de 10 mm. de diámetro.

Según planos adjuntos. Elaborada en taller, incluso montaje en obra. Incluso imprimación antioxidante y dos manos de esmalte oxirón gris forja. Medido por metro lineal de pasamanos doble.

Escalera. Borde interior	1,15	0,60	0,69
			0,69

10.29 ud PLACAS DE ANCLAJE DE BARANDILLA. 150.150.10 mm.

Placa para anclaje de barandilla al tablero. Formada con pletina de acero laminado S275 JR, de dimensiones 150.150.10 mm. unida al tablero mediante cuatro varillas roscadas M10 de 100 mm. de longitud, perforación, y anclaje químico. Incluyendo replanteo, taladros, cortes y soldaduras necesarias.

	7		7,00
			7,00

CAPÍTULO 11 PROTECCIÓN CONTRA INCENDIOS

11.01 ud EXTINTOR POLVO ABC 6 kg. PRESIÓN INCORPORADA

Extintor de polvo químico polivalente ABC, de 6 kg de agente extintor, de eficacia 34A 233B C; equipado con soporte, manguera de caucho flexible con revestimiento de poliamida negra y difusor tubular, y manómetro comprobable. Cuerpo del extintor en chapa de acero laminado AP04, con acabado en pintura de poliéster resistente a la radiación UV. Peso total del equipo aprox. 9,22 kg. Conforme a Normas UNE-EN 3-7:2004+A1:2008 y UNE-EN 3-10:2010, con marcado CE y certificado AENOR. Totalmente montado. Medida la unidad instalada.

	7		7,00
			7,00

11.02 ud SEÑAL FOTOLUMINISCENTE CLASE B INCENDIOS 297x210 mm DIN-A4

Señal para equipo o medio de extinción manual de instalación de protección contra incendios (P.C.I.), fotoluminiscente, de Clase B (150 minicandelas); fabricada en material plástico, de dimensiones 297x210 mm (DIN-A4), conforme a UNE 23033-1:2019 y UNE 23035:2003. Totalmente instalada. Visible a 10 m conforme al CTE DB-SI-4.

Señalización extintores	7		7,00

11.03 ud SEÑAL POLIESTIRENO 210x197mm.FOTOLUM.

Señalización de equipos contra incendios fotoluminiscente, de riesgo diverso, advertencia de peligro, prohibición, evacuación y salvamento, en poliestireno de 1,5 mm fotoluminiscente, de dimensiones 210x297 mm. Medida la unidad instalada.

Señalización recorridos. 2 uds/planta	12				12,00
Señalización de salida	1				1,00
Señalización de puerta sin salida	1				1,00
Prohibicion uso ascensor en caso de incendio	6				6,00
					20,00

CAPÍTULO 12 GESTIÓN DE RESIDUOS

12.01 m3 RETIRADA DE RCD A VERTEDERO

Retirada a vertedero y descarga en planta de reciclaje de RCD no separado en fracciones (RCD inertes mezclados con recuperables (madera, plástico,...) y otros), incluyendo gestión de permisos para estacionamiento de contenedores en vía pública, pago de tasas correspondientes, y canon y extendido en vertedero.

Residuos nivel I. Excavación de tierras.	1,15	8,61			9,90
Residuos nivel II. Residuos de obra					
Residuos de demolición					
Cerramientos tendederos	11	1,85	0,10	2,50	5,09
	11	0,50	0,10	2,50	1,38
Carpinterías	1	27,28	0,07		1,91
Demolición muros	1	31,98			31,98
Forjados	1	22,58		0,30	6,77
Cubierta	1	3,23		0,30	0,97
Bajantes	1	17,50	0,10	0,10	0,18
Solera patio	1,15	11,71		0,15	2,02
Accesibilidad pl. baja					
Demolición solado portal y acera	1,15	14,76		0,10	1,70
Escalera de acceso a la finca	1,15	1,85	1,05	0,40	0,89
Forjado portal	1	8,58		0,30	2,57
Residuos de construcción. Estimado 5 cm/m2	1	77,25		0,05	3,86
					69,22

12.02 m DESMONTAJE Y RETIRADA DE BAJANTE DE FIBROCEMENTO

Desmontaje de bajante de fibrocemento con amianto, para una longitud media a desmontar de hasta 25 m. Trabajo a realizar por empresa homologada, con medios y equipos adecuados, y retirada a vertedero controlado. El precio incluye el desmontaje del material de sujeción, de los accesorios y de las piezas especiales, las mediciones de amianto (ambientales y personales), el plastificado, el etiquetado y el paletizado de los elementos en zona delimitada y protegida, y la retirada de los residuos a vertedero controlado.
Medido por metro lineal de bajante. A facturar los metros lineales de bajante de fibrocemento finalmente retirados.

	1			17,25	17,25
	1	3,82			3,82
					21,07

CAPÍTULO 13 SEGURIDAD Y SALUD

13.01 ud Medidas de seguridad en obra

Elaboración de evaluación inicial de riesgos o plan de seguridad y salud, y apertura de centro de trabajo. Implantación de medidas de seguridad y salud en obra, que contendrán al menos: - Equipos y medidas de protección individual (cascos de seguridad, guantes y calzado de trabajo, mascarillas, pantallas de protección para trabajos de soldadura, etc.). - Medidas de protección colectiva, que contendrán al menos vallado móvil para delimitar toda la zona de obra. - Medios auxiliares provisionales para permitir la salida y entrada al edificio durante la construcción del descansillo superior de la rampa, previo al acceso al portal. - Señalización de obra. - Cuadro eléctrico de obra. - Material sanitario de obra, que contendrá al menos un botiquín para curas y primeros auxilios. P.p. de cursos de seguridad. P.p. de revisiones médicas obligatorias.

1,00

CAPÍTULO 14 CONTROL DE CALIDAD

14.01	ud	CONTROL DE CALIDAD		
		Plan de control de calidad de materiales, que contendrá al menos ensayo físico y mecánico de vidrios, con la determinación de la resistencia al impacto, así como comprobación de la resistencia y características mecánicas de los perfiles de acero laminado.		
			1	1,00
				1,00

SOLUCIONES PARA EDIFICIOS SIN ASCENSO

ASCENSORES Y OBRAS GLOBALS
SERVICIOS
INTEGRALES COMUNIDADES S.L
CIF. B 86196060
FÁBRICA Y OFICINAS CENTRALES ESPAÑA
C/ DIAMANTE, N 17º 28343 VALDEMORO

ASCENSORES Y OBRAS GLOBALS

- Certificado de garantías -

El fabricante declara por la presente:

La solución estructural modelo GLS 50 INTERIOR está fabricada en conformidad con:

- Real decreto 1314/1997
- Directiva 95/16/CE (29/06/1995) y en 81-1/2(02/08/1998)
- DB-CTE-SI: Seguridad en caso de incendio.
- DB-CTE-SEA: Seguridad Estructural para Acero.
- DB-CTE-AE: Seguridad Estructural para Acciones en la Edificación

Garantía de 5 años en la estructura

Excluyendo los elementos que por uso sufran desgaste natural, actos vandálicos y/o utilización inadecuada de la instalación, manipulación indebida de la misma, o por desastres naturales

Obra civil según proyecto técnico y normativa CTE.

Garantía de 2 años obra civil

La responsabilidad civil derivada de los trabajos de instalación y obra civil según el presente presupuesto está cubierto mediante póliza de responsabilidad civil suscrita con entidad aseguradora por un importe de hasta 300.000€. (Ponemos recibo corriente de pago a disposición de la comunidad)

Ascensor modelo Cronos eléctrico fabricados según normativa y cumpliendo todas las directivas Vigentes y marcado CE.

Garantía de 3 años en el ascensor.
(Ampliable según contrato de mantenimiento)

Tlf : [redacted]
Email : [redacted]

SOLUCIONES PARA EDIFICIOS SIN ASCENSOR

ASCENSORES Y OBRAS GLOBALS
SERVICIOS
INTEGRALES COMUNIDADES S.L
CIF. B 86196060
FABRICA Y OFICINAS CENTRALES ESPAÑA
C/ DIAMANTE, N 17º 28343 VALDEMORO

ASCENSORES Y OBRAS GLOBALS

CONDICIONES ECONÓMICAS

Alicatado y solado completo cocinas afectadas

- **Ascensor eléctrico 450 kg**
- **6 Paradas**
- **1 embarque**
- **Modelo ECO GLOBALS 220W de última generación**
- **Bajo consumo 1600 W variador de frecuencia**
- **Cerramiento de estructura en cristal**
- **Cesión de tendederos adaptados en cocinas totalmente remodeladas en las zonas afectadas**

✓ Ascensor y estructura + obra civil	181.000 €
✓ Ampliación zona cedida en el lateral del ascensor para las cocinas cedidas ✓ Incluido dos termos eléctricos para instalaciones provisionales de cocinas	
✓ Instalación eléctrica baja tensión completa	30.000 €
✓ Suministro e instalación de nueva puerta portal	1.995 €
✓ Suministro e instalación de señalética contra incendios y extintores 7 unidades	1.560 €
✓ Alicatado y solado completo de las cocinas afectadas ✓ No incluido , muebles de cocina no detallados en proyecto	58.800 €
✓ Desvió de arqueta y entronque bajantes en la zona del foso del ascensor ✓ Desvió tubería de gas metálica situada en las cocinas afectadas	9.800€
✓ Rampa de acceso exterior portal	8.540 €
✓ TOTAL	291.695€
✓ (IVA sujeto a los impuestos sobre el valor añadido a las que se aplica el tipo reducido del IVA) 10% IVA	29.169€
✓ TOTAL (IVA INCLUIDO AL 10%)	320.864€
APLICAMOS UN 10% DE DESCUENTO POR PAGO POR CERTIFICACIONES O FINANCIACIÓN SEGÚN SIMULACIÓN ADJUNTA	**288.778€**

TLF [redacted]
Ema [redacted]

ASCENSORES Y OBRAS GLOBALS
SERVICIOS
INTEGRALES COMUNIDADES S.L
CIF . B 86196060
FÁBRICA Y OFICINAS CENTRALES ESPAÑA
C/ DIAMANTE, N 17º 28343 VALDEMORO

ASCENSORES Y OBRAS GLOBALS

- FORMAS DE PAGO -

1ªOPCION

- **Con entidad bancaria financiera según el cuadro de simulación de préstamo ICO de 4 a 10 años.**
- **Financiado el 100 % a la comunidad**
- **Aplicamos un 10% de descuento sobre el precio total**

✓ TOTAL A FINANCIAR ENTRE 24 VECINOS		288.778 €
PLAZO	**CUOTA MENSUAL**	**CUOTA MENSUAL POR VECINO**
4 AÑOS	6.782 €	**283 €**
5 AÑOS	5.583 €	**233 €**
6 AÑOS	4.786 €	**199 €**
7 AÑOS	4.219 €	**176 €**
8 AÑOS	3.833 €	**160 €**
9 AÑOS	3.467 €	**144 €**
10 AÑOS	3.206 €	**134 €**

2ªOPCION

PAGO POR CERTIFICACIONES DE OBRA (10% descuento)	**288.778 €**
5% A la firma del contrato	**14.439 €**
25% Al comienzo de obra	**72.195 €**
25% Al montaje de la estructura	**72.195 €**
25% Al cerramiento de la estructura	**72.195 €**
15% Al montaje del ascensor	**43.317 €**
5% A la entrega y puesta en marcha	**14.439 €**

ASCENSORES Y OBRAS GLOBALS
SERVICIOS
INTEGRALES COMUNIDADES S.L
CIF . B 86196060
FABRICA OFICINAS CENTRALES ESPAÑA
C/ DIAMANTE, N 17º 28343 VALDEMORO

ASCENSORES Y OBRAS GLOBALS

(Aplicación del tipo reducido al 10% según articulo 91 párrafos 2 puntos 15 de la ley 37/1992)

NO INCLUIDO:

- Coste contratación con la Compañía Eléctrica de nuevo contador y ampliación de potencia.
  (No es necesario al tratarse de un ascensor monofásico)
- servicio Rescate 24 horas NO está incluido en este presupuesto.
  (Se incluye en el mantenimiento)
- De igual manera, quedan excluidos los vicios ocultos, que aparezcan en las aperturas de huecos o excavaciones en las zonas de actuación de la obra civil.
  (A no ser que este detallado en el presupuesto)
- Tipos de gastos, condiciones y aprobación definitiva pendiente de la entidad de crédito en el momento de la solicitud.
- ICIO
- Proyecto, dirección facultativa, tasas Municipales
- **Observaciones:** Lleva asociado contrato de mantenimiento.

SOLUCIONES PARA EDIFICIOS SIN ASCENSOR

Tlf [redacted]
Email- [redacted]